ARN 53A/180

finori GmbH
Straßäcker 2
D - 96253 Untersiemau

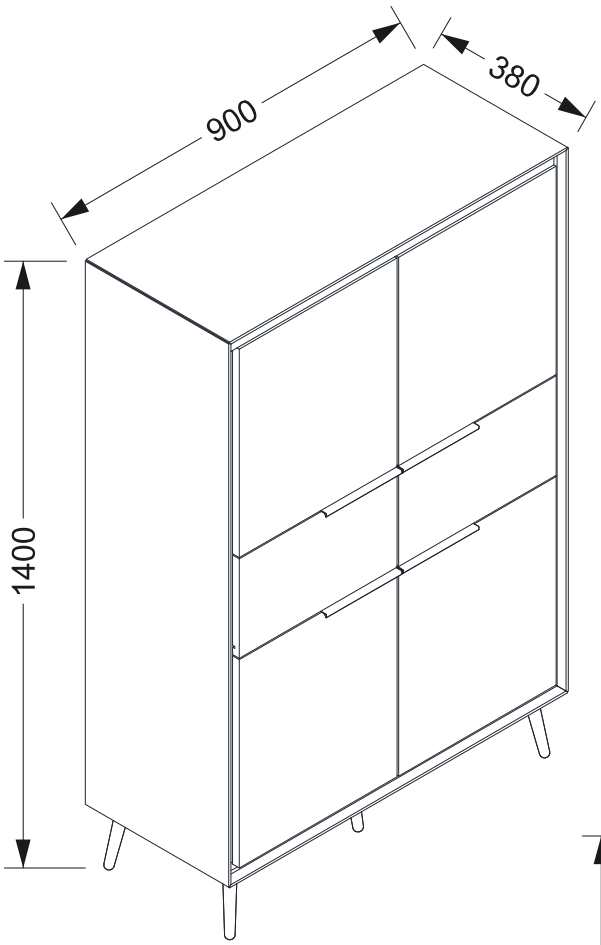

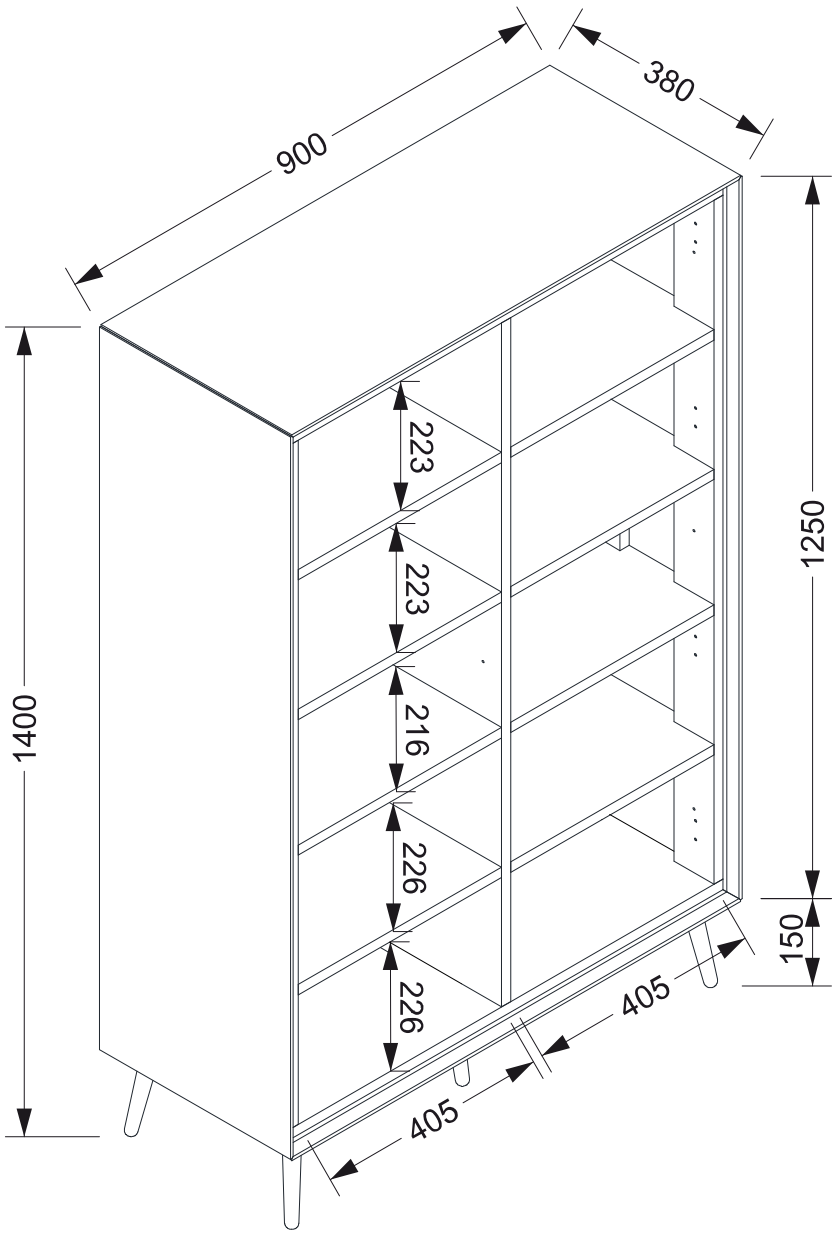



(D) Befolgen Sie stets die Anleitung des Herst ellers!
(GB) Please generally follow the manufacturer's instructions!
(FR) Suivez toujours les instructions du fabricant!
(NL) Volg steeds de handleiding van de producent!
(ES) Siga siempre las instrucciones del fabricante!
(PL) Stale przestrzegaj instrukcji producenta!

(RU) Всегда следуйте инструкции произво дителя!
(IT) Seguire sempre le istruzioni del produttore!
(HU) Mindig tartsa be a gyártó utasításait!
(P) Siga sempre as instruções do fabricante!
(CZ) Vždy dodržujte pokyny výrobce!
(SK) Vždy dodržujte pokyny výrobcu!



(D) Verwenden Sie zur Reinigung nur ein feuchtes Tuch!
(GB) Please only clean with a damp cloth!
(FR) N'utilisez qu'un chion humide pour le nettoyage!
(NL) Gebruik voor de reiniging enkel een vochtige doek!
(ES) Para limpiar utilice sólo un paño húmedo!
(PL) Do czyszczenia używaj wilgotnej szmatki!

(RU) Для очистки используйте только влажную ткань!
(IT) Per la pulizia, utilizzare solo un panno umido!
(HU) A tisztításhoz elegendő egy nedves kendő használata!
(P) Para a limpeza use apenas um pano húmido!
(CZ) Pro čištění používejte pouze vlhký hadřík!
(SK) Na čistenie používajte iba vlhkú handričku!

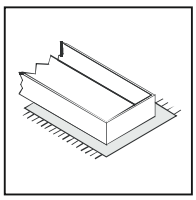

(D) Bauen Sie das Produkt auf einer Unterlage auf!
(GB) Please mount the product on a bott om support!
(FR) Montez le produit sur une base!
(NL) Monteer het product op een basis!
(ES) Monte el producto sobre una base!
(PL) Rozkładaj produkt na podkładce!

(RU) Собирайте изделие на подстилке!
(IT) Montare il prodotto su un supporto!
(HU) Az összeszereléskor helyezzen a termék alá megfelelő alátétet!
(P) Monte o produto numa superficie plana!
(CZ) Výrobek smontujte na pevném podkladu!
(SK) Výrobok zmontujte na pevnom podklade!

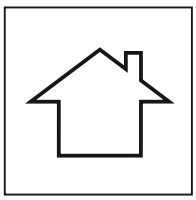

(D) Verwenden Sie das Produkt nur in Innenräumen!
(GB) Please exclusively use the product indoors!
(FR) N'utilisez le produit qu'à l'intérieur!
(NL) Gebruik het product enkel binnenshuis!
(ES) Utilice el producto sólo en interiores!
(PL) Używaj produkt tylko w pomieszczeniach wewnętrznych!

(RU) Используйте изделие только во внутренних помещениях!
(IT) Utilizzare il prodotto solo in ambienti interni!
(HU) A termék csak bel terekben használható!
(P) Use o produto apenas no interior!
(CZ) Používejte výrobek pouze uvnitř!
(SK) Výrobok používajte len vovnútri!

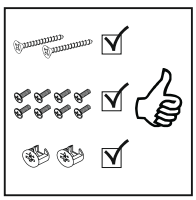

(D) Legen Sie die Beschläge zus ammen und prüf en Sie die Vollständigk eit!
(GB) Please join the fittings and verify their completeness!
(FR) Pliez les raccords ensemble et vérifier qu'ils sont complets!
(NL) Leg de onderdelen samen en controleer de volledigheid!
(ES) Junte los accesorios y compruebe que están todos!
(PL) Rozłóż poszczególne części i sprawdź kompletność!

(RU) Положите фурнитур у в одно место и проверь те комплектность!
(IT) Mettere insieme le guarnizioni e verificarne la completezza!
(HU) Állítsa össze a sarokvasakat, és ellenőrizze, hogy épek-e!
(P) Coloque os encaixes juntos e verifique se estão completos!
(CZ) Složte armatury a zkontrolujte úplnost!
(SK) Zložte armatúry a skontrolujte úplnosť!



(D) Bei fehlenden Teilen kontaktieren Sie den Herst eller!
(GB) If parts are missing, please turn to the manufacturer!
(FR) En cas de pièces manquantes, veuillez contacter le fabricant! SK
(NL) Contacteer de fabrikant als er onderdelen ontbreken!
(ES) En el caso de que falten piezas, póngase en contacto con el fabricante!
(PL) W razie braku części skontaktuj się z producentem!

(RU) При отсутствии каких-либо час тей обратитесь к производителю!
(IT) In caso di pezzi mancanti, contattare il produttore!
(HU) Ha hiányozna valamelyik elem, lépjen kapcsolatba a gyártóval!
(P) Em caso de peças em falta, entre em contato com o fabricante!
(CZ) Pro chybějící díly kontaktujte výrobce!
(SK) Ak vám chýbajú diely kontaktujte výrobcu!

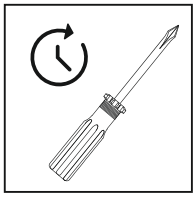

(D) Ziehen Sie die Schrauben nach einiger Zeit des Gebrauchs erneut fest!
(GB) Please re-tighten the screws after having used the product for a while!
(FR) Resserrer les vis après un certain temps d'utilisation!
(NL) Draai de schroeven na een zekere gebruikstijd opnieuw vast!
(ES) Asegure de nuevo los tornillos tras usarlo durante un tiempo!
(PL) Po pewnym czasie użytkowania ponownie dokręć śruby!

(RU) Спустя некоторое время использования по дкр утите гайки!
(IT) Stringere nuovamente le viti dopo un certo periodo di utilizzo!
(HU) A használat során némi idő elteltével húzza meg újra a csavarokat!
(P) Reaperte os parafusos após algum tempo de uso!
(CZ) Po určité době používání šrouby znovu utáhněte!
(SK) Po určitej dobe používania skrutky znovu utiahnite!

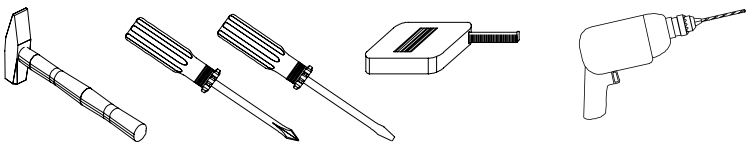

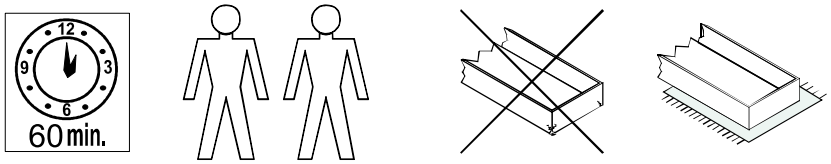

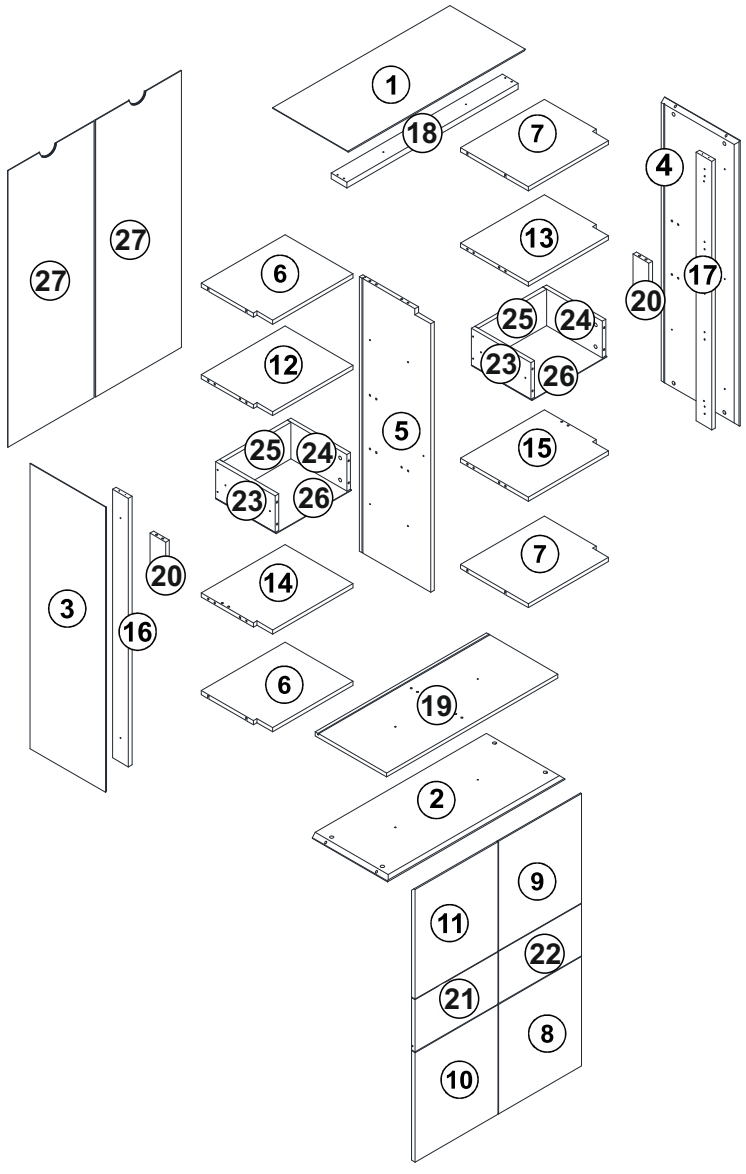

.01	1	894	380	18
.02	1	894	380	18
.03	1	1246	380	18
.04	1	1246	380	18
.05	1	1198	360	18
.06	2	423	340	18
.07	2	423	340	18
.08	1	478	418	18
.09	1	478	418	18
.10	1	478	418	18
.11	1	478	418	18
.12	1	423	340	18
.13	1	423	340	18
.14	1	423	340	18
.15	1	423	340	18
.16	1	1171	80	18
.17	1	1171	80	18
.18	1	864	80	25
.19	1	864	360	18
.20	2	216	80	18
.21	1	418	228	18
.22	1	418	228	18
.23	2	300	160	18
.24	2	300	160	18
.25	2	343	160	18
.26	2	379	305	3
.27	2	1208	433	3

BOX 1	3,4,5,16,17,27
BOX 2	1,6,6,7,7,18,19,21,22
BOX 3	2,12,13,14,15,20,20,23,24,25,26
BOX 4	8,9,10,11

BOX 3	✓

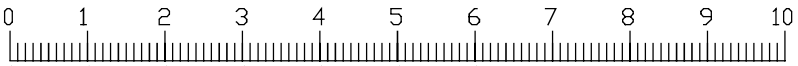

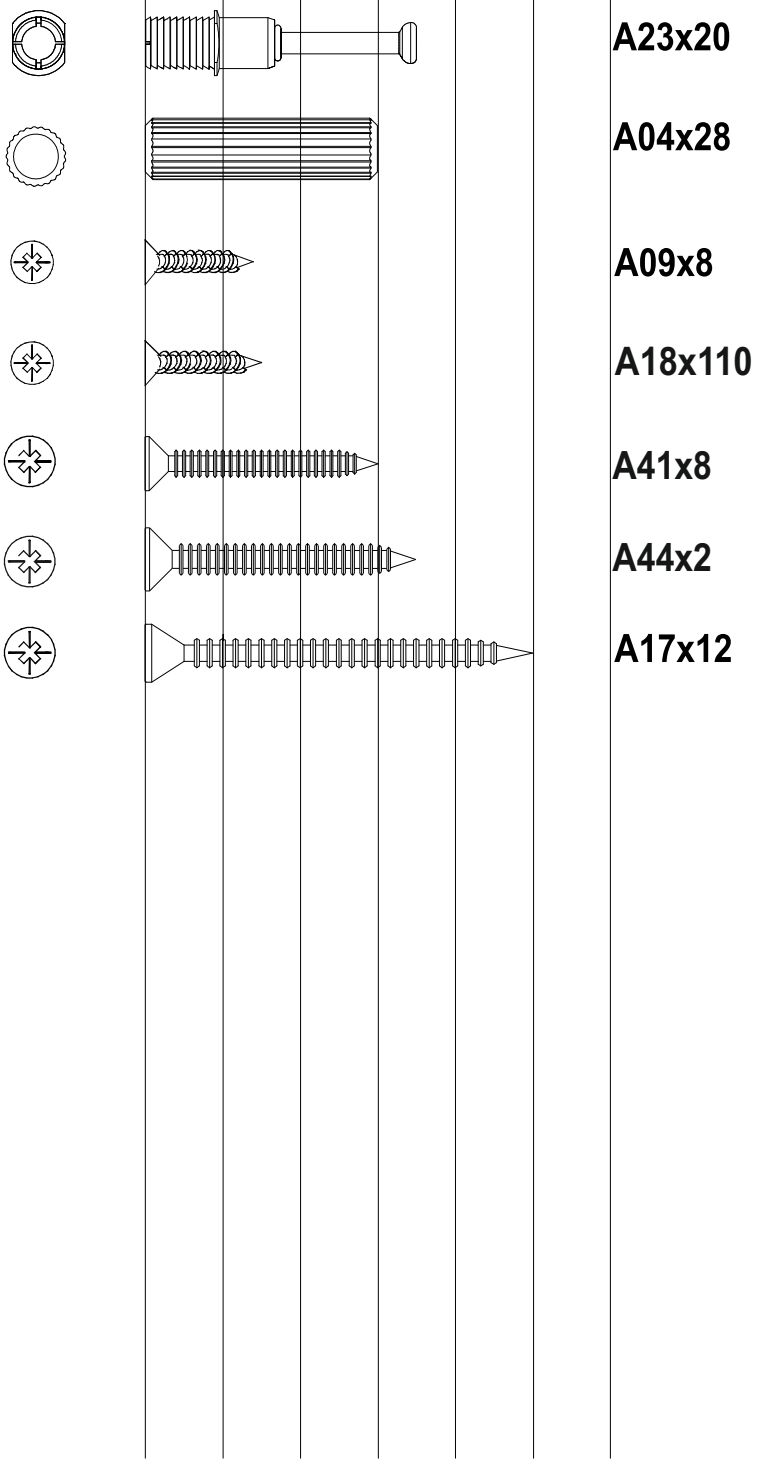

A23x20

A04x28

A09x8

A18x110

A41x8

A44x2

A17x12

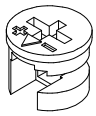

A22x44

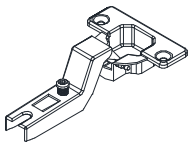

C03x4

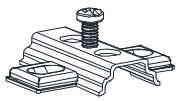

C05x4



A06x44

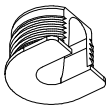

V10x16

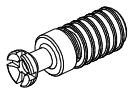

V11x16

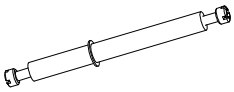

A14x4
8x86

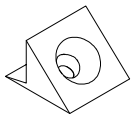

A25x40

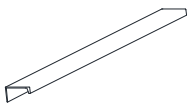

K45x4
SYH
200mm

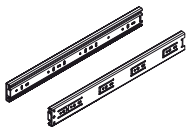

P02x2T
33x300

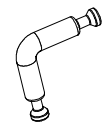

K48x8
8x36

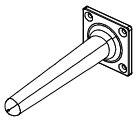

H54x5
SYH
15cm



A10x10
KUMTAŞI
14mm



A48x14

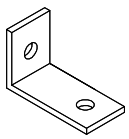

A35x 2
60x20

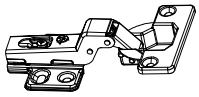

C12x4

1

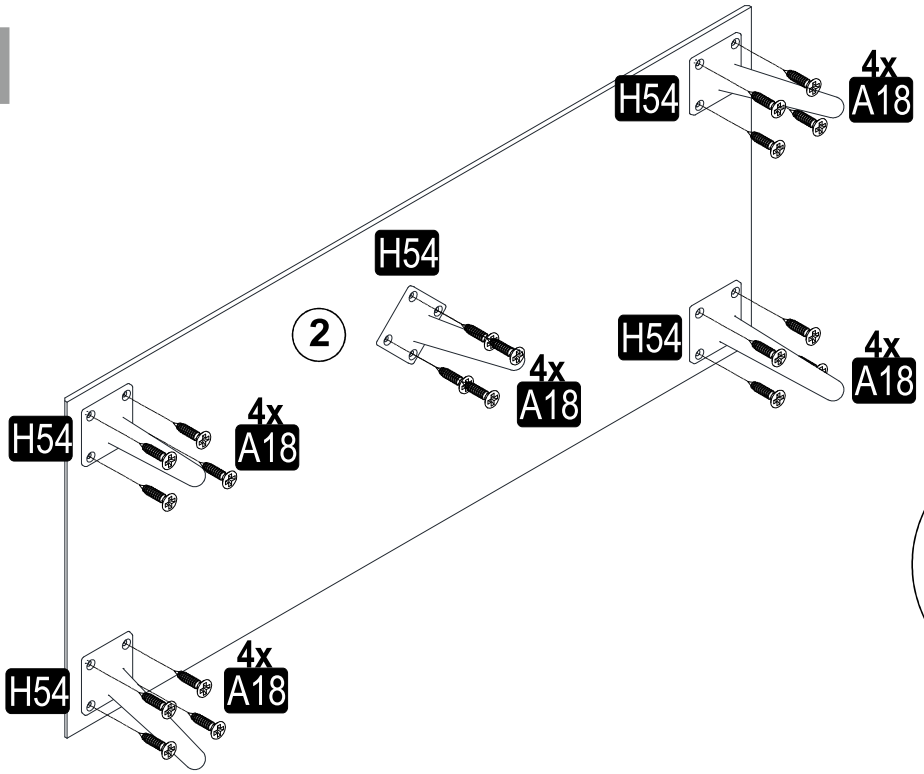

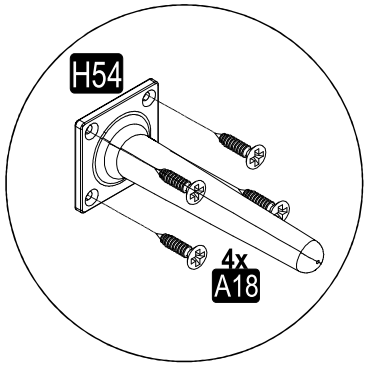

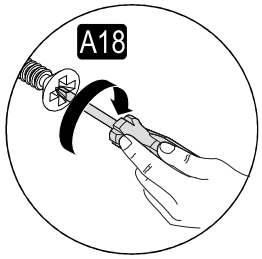

A18	YHB VD 3,5x18	20x
H54	BONE PLSTK AYK SYH 15cm	5x

2

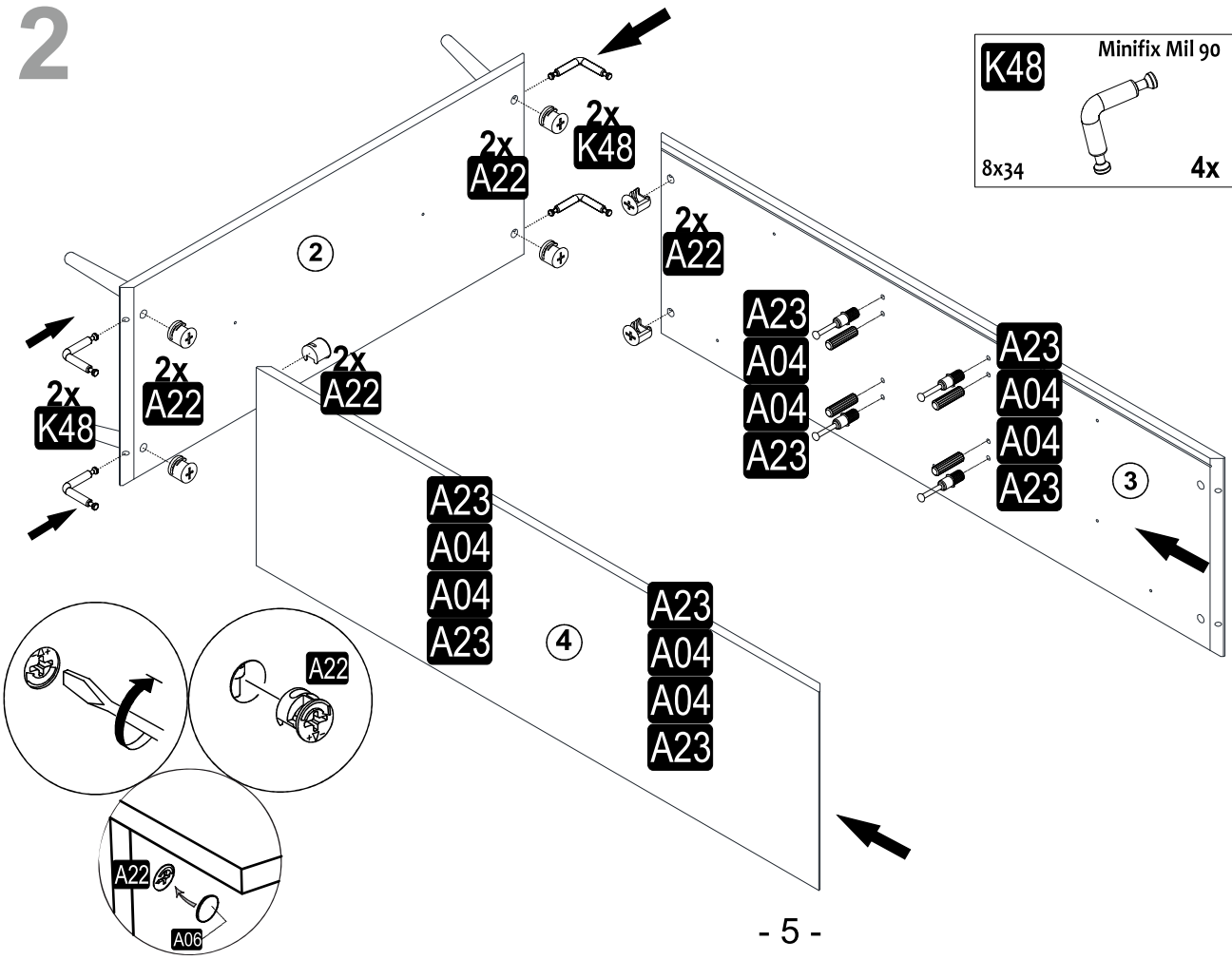

K48	Minifix Mil 90 8x34	4x
A22	Minifix G18 15x14	8x
A06	TAPA KUMTAŞI 18 mm	8x
A04	PLSTK KVLY 8x30	8x
A23	Minifix M8 8x34	8x

3

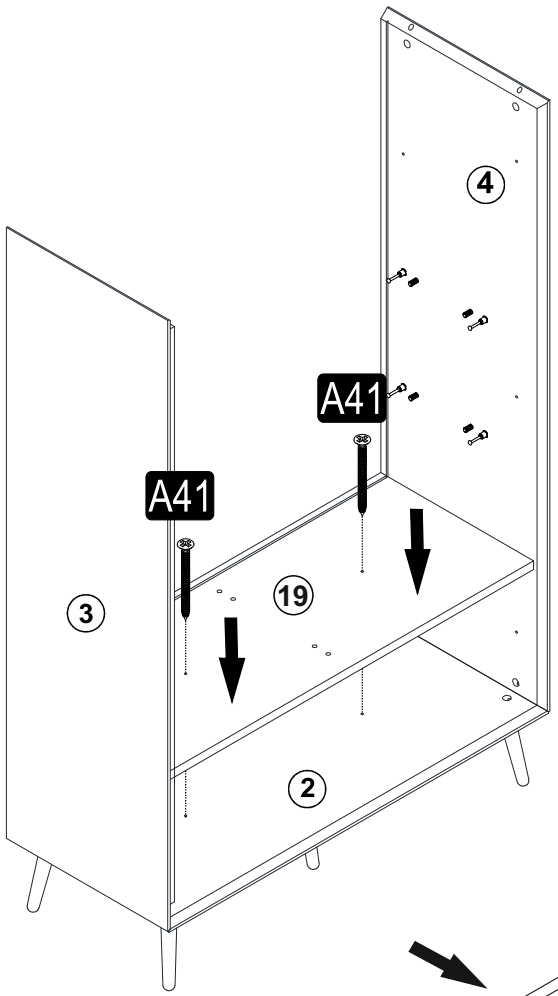
4
A41
A41
3
19
2

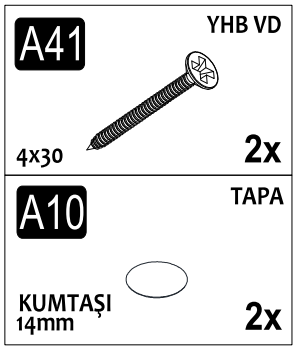
A41
YHB VD
4x30
2x
A10
TAPA
KUMTAŞI
14mm
2x

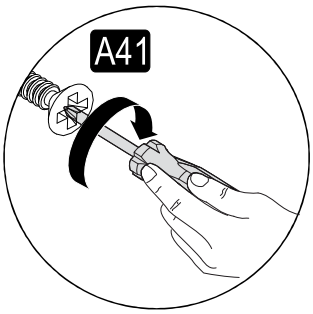
A41

4

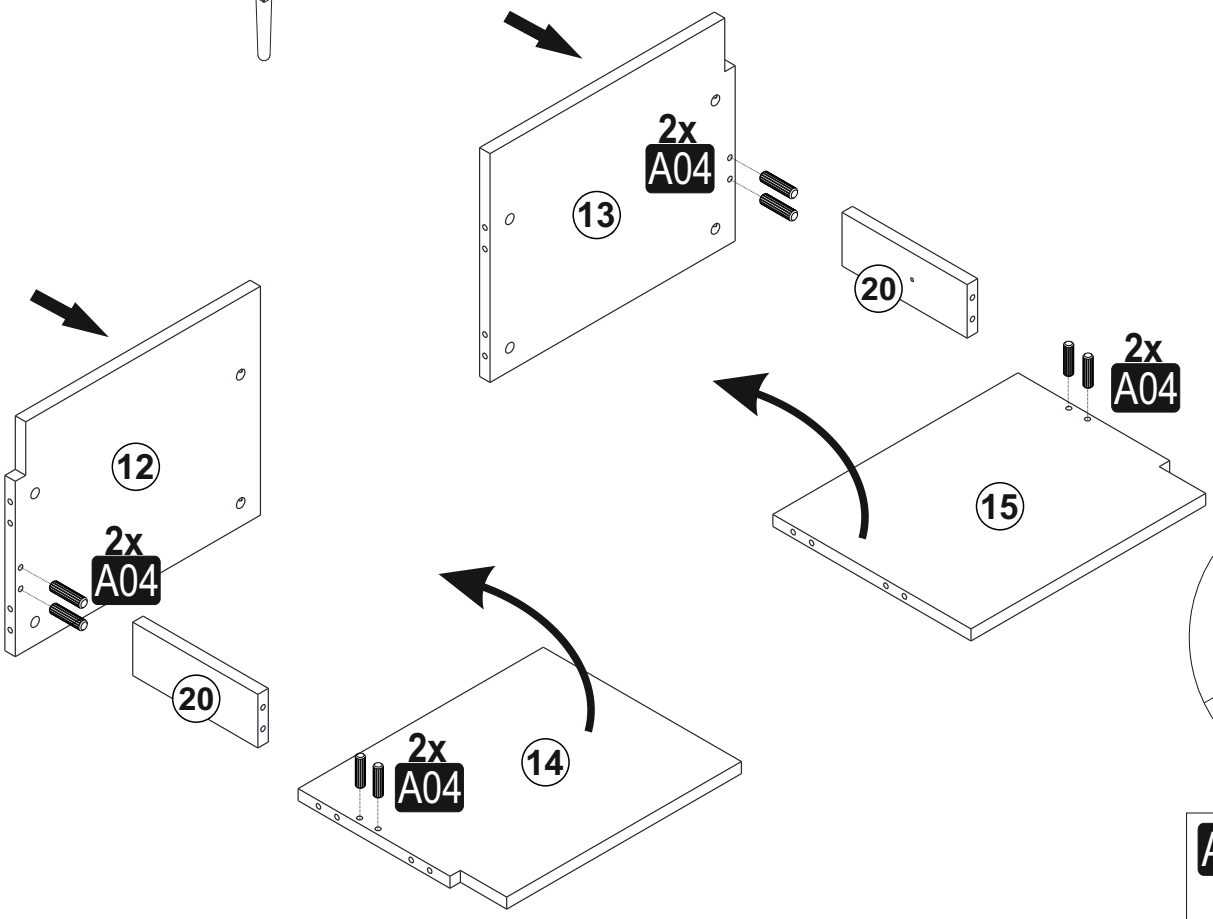
2x
A04
13
20
2x
A04
15
12
2x
A04
20
2x
A04
14

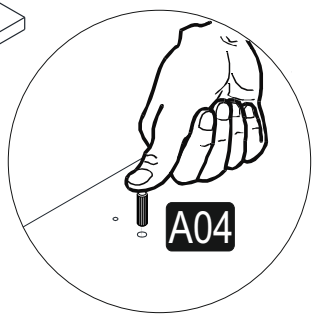
A04

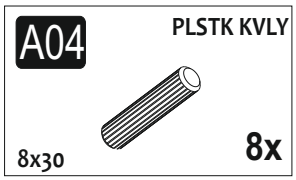
A04
PLSTK KVLY
8x30
8x

5

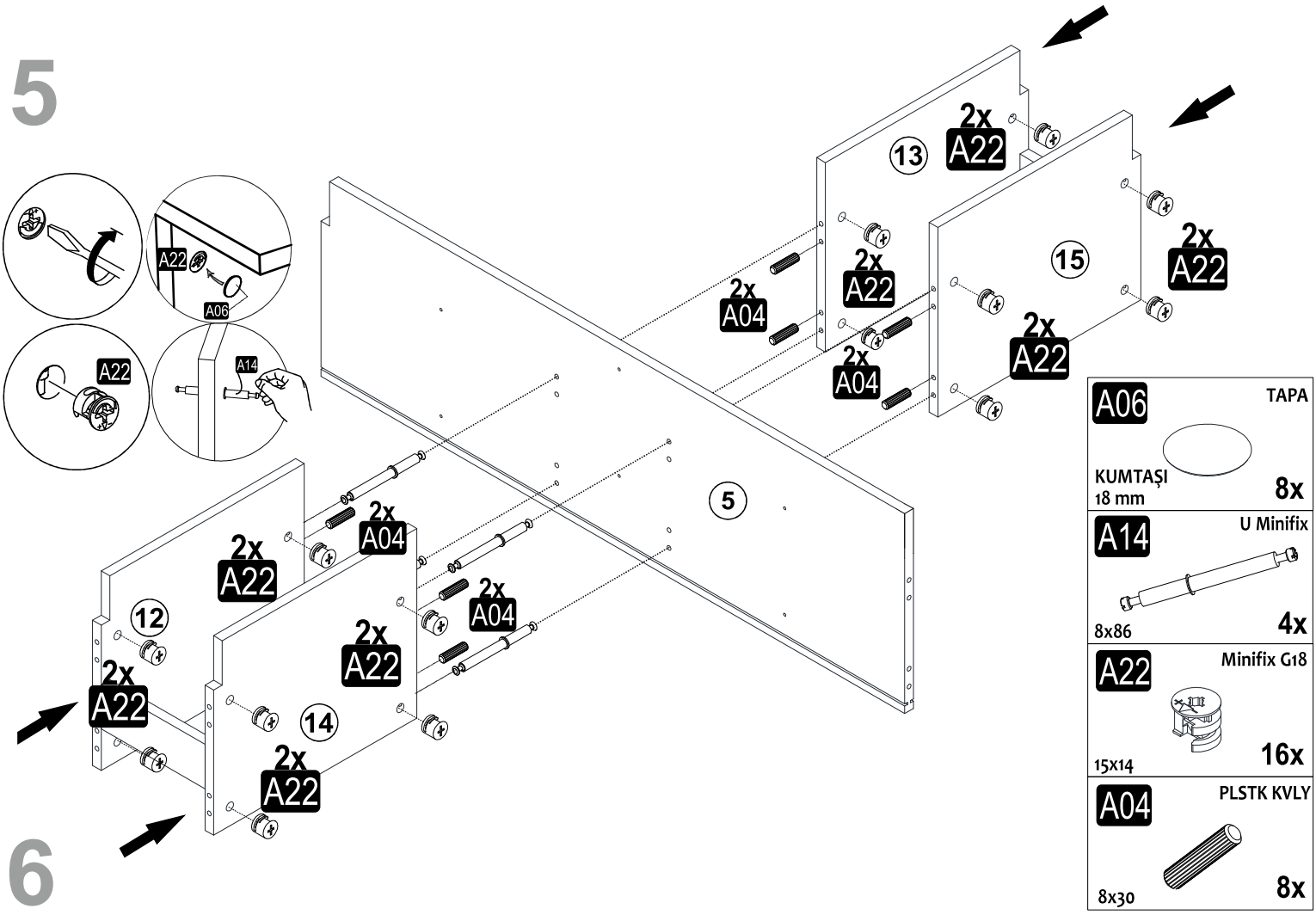

A22
A06
A14
2x A22
2x A04
13
15
5
12
14
A06 TAPA
KUMTAŞI 18 mm 8x
A14 U Minifix
8x86 4x
A22 Minifix G18
15x14 16x
A04 PLSTK KVLY
8x30 8x

6

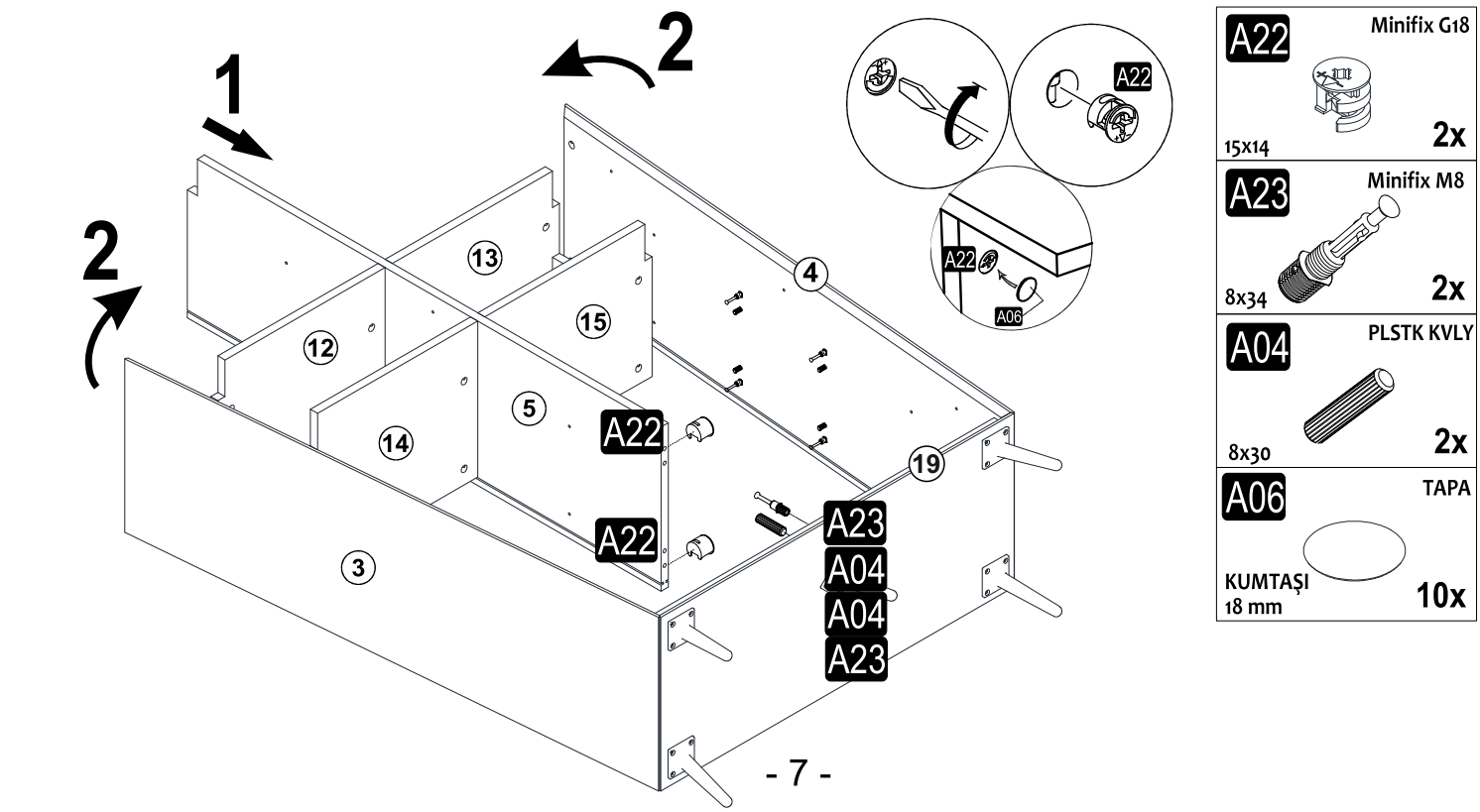

1
2
2
13
15
12
5
14
4
19
3
A22
A23
A04
A04
A23
A06
A22 Minifix G18
15x14 2x
A23 Minifix M8
8x34 2x
A04 PLSTK KVLY
8x30 2x
A06 TAPA
KUMTAŞI 18 mm 10x

7

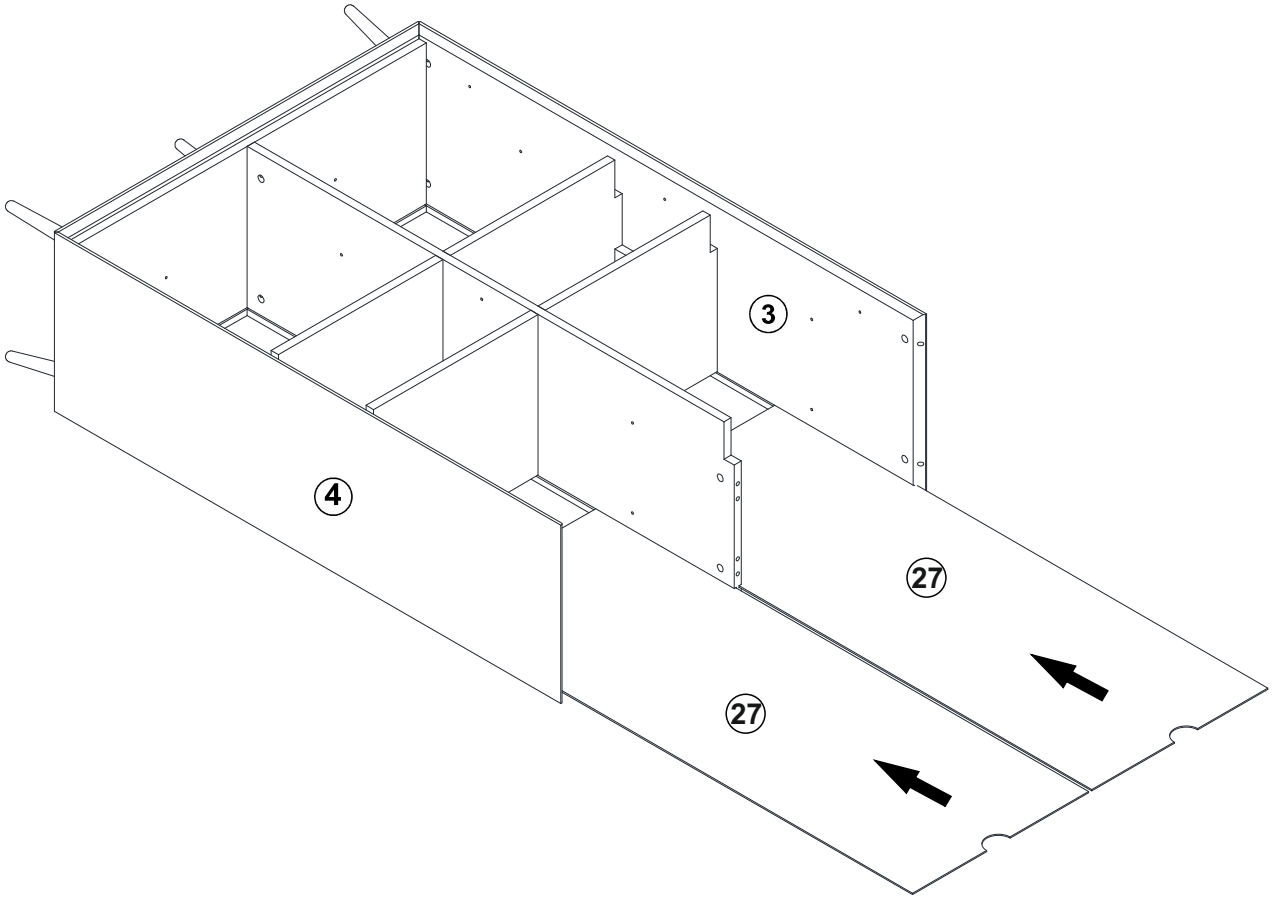

8

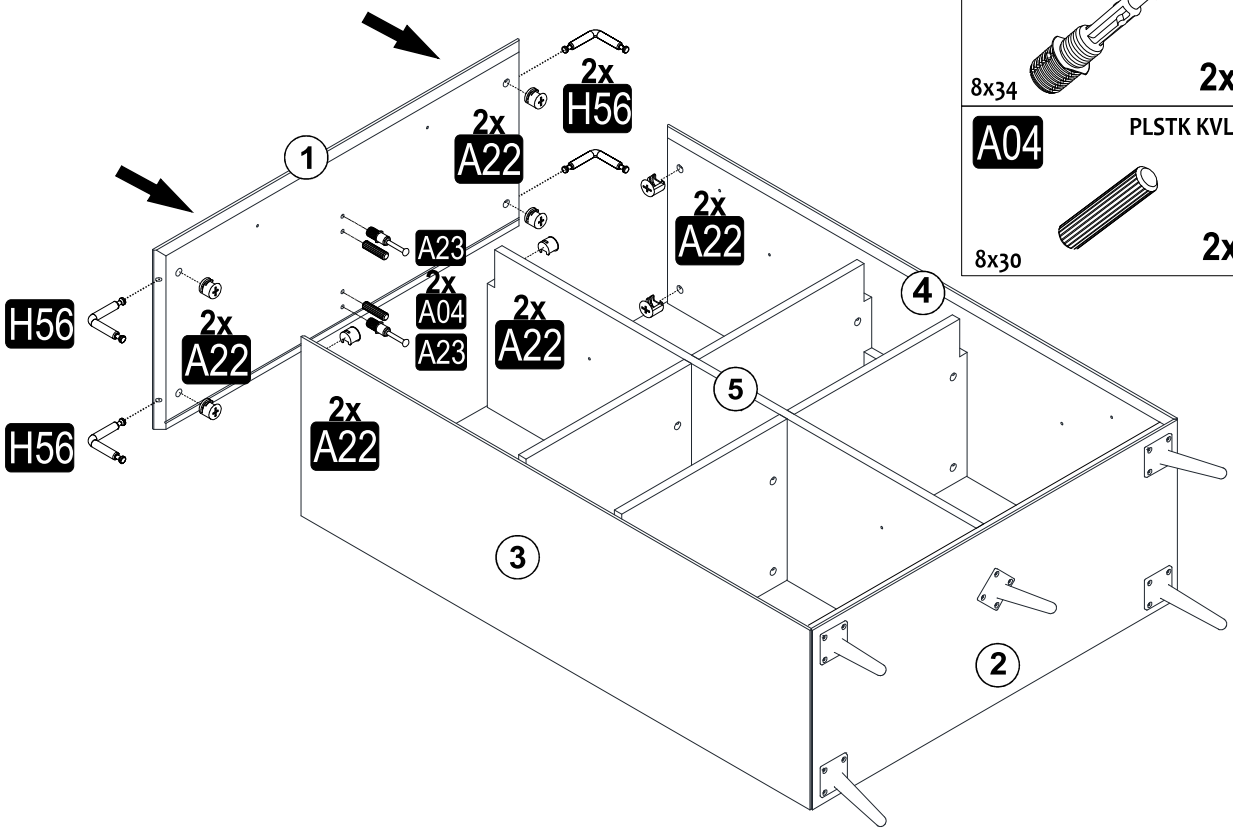

A23	Minifix M8	K48	Minifix Mil 90
8x34	2x	8x34	4x
A04	PLSTK KVLY	A22	Minifix G18
8x30	2x	15x14	10x
		A06	TAPA
		KUMTAŞI 18 mm	10x

9

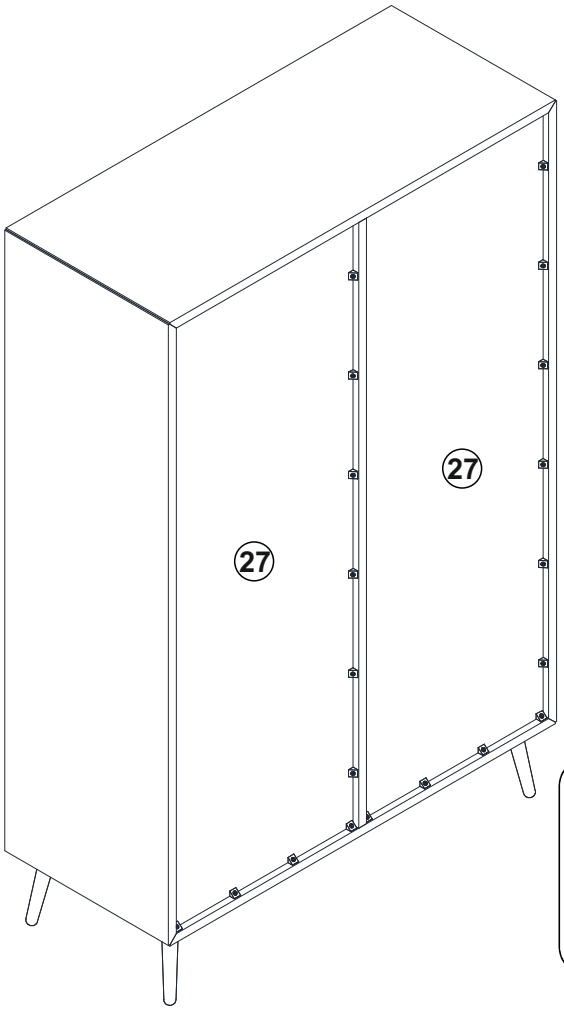
27
27

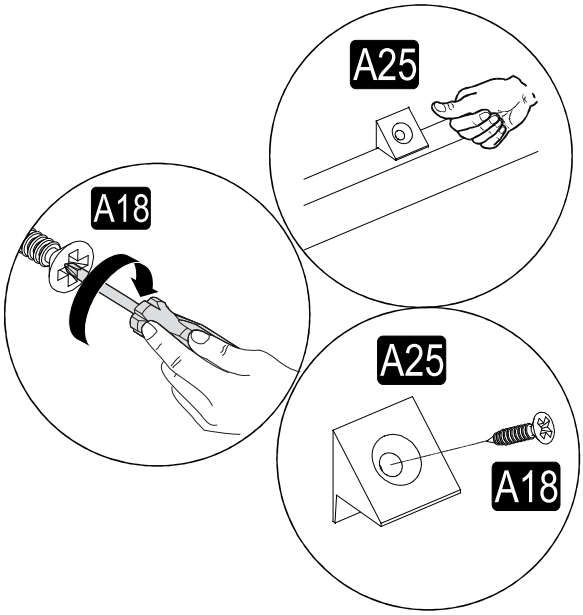
A25
A18
A25
A18

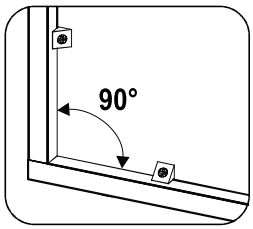
90°

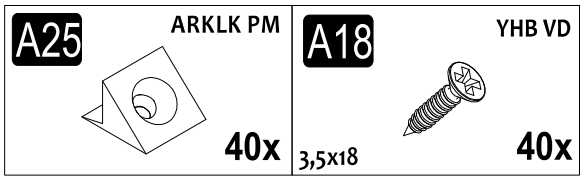
A25
ARKLK PM
40x
A18
YHB VD
3,5x18
40x

10

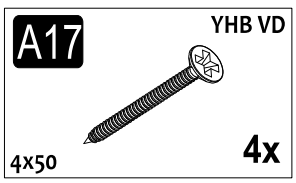
A17
YHB VD
4x50
4x

16
17
18
2x
A17
2x
A17
A17

11

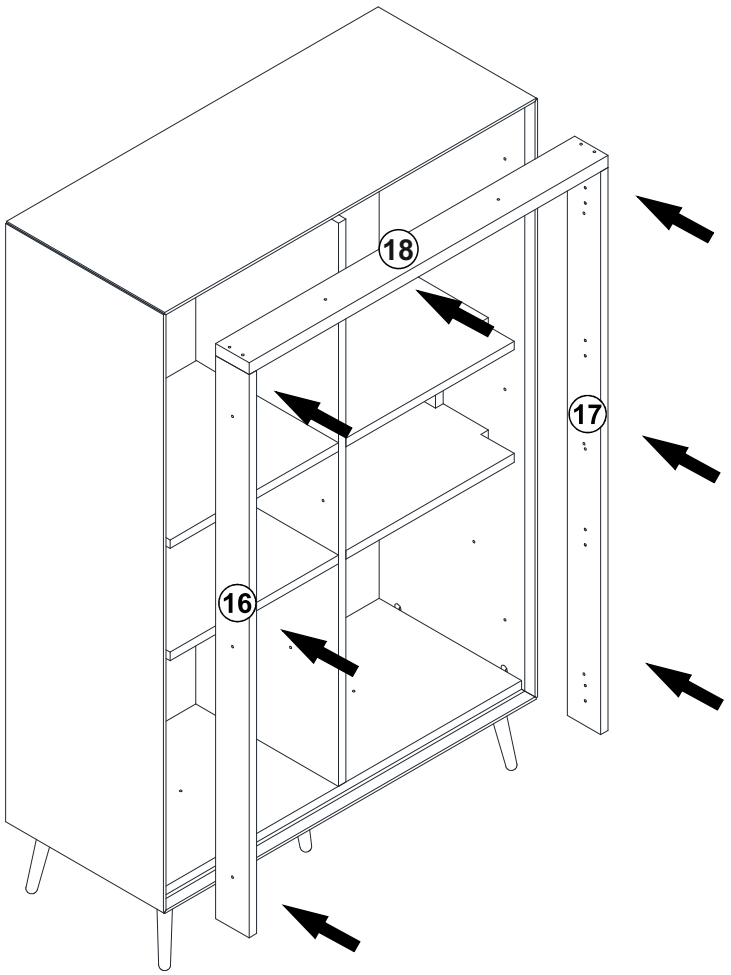
18
17
16

12

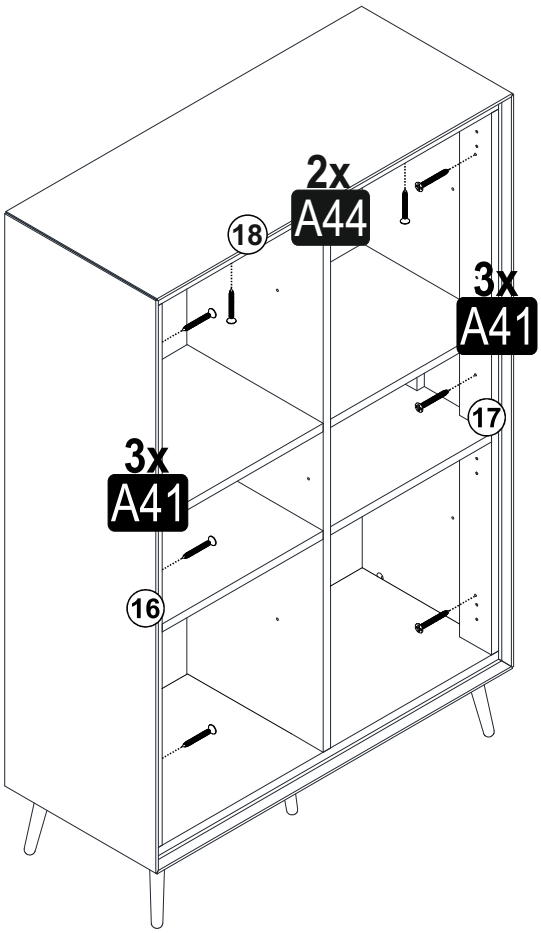
2x
A44
18
3x
A41
17
3x
A41
16

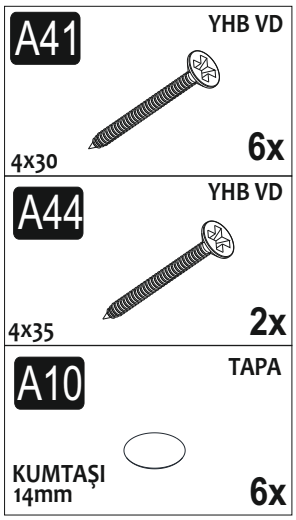
A41
YHB VD
4x30
6x
A44
YHB VD
4x35
2x
A10
TAPA
KUMTAŞI
14mm
6x

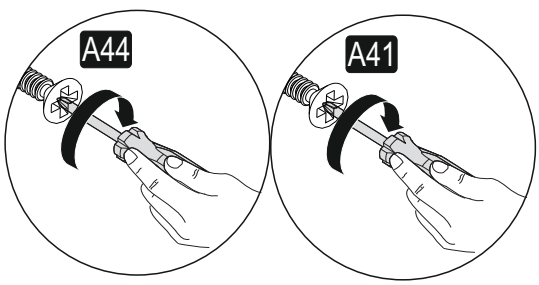
A44
A41

13

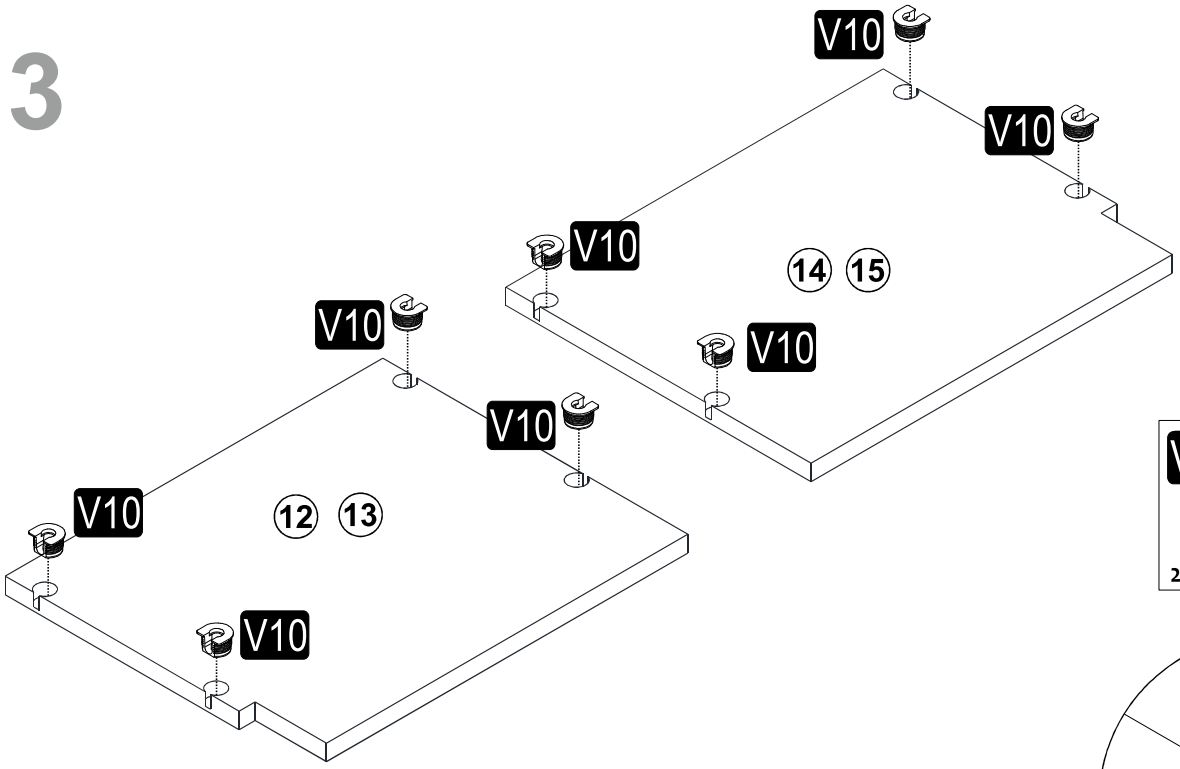
V10
V10
V10
14
15
V10
V10
V10
V10
12
13
V10

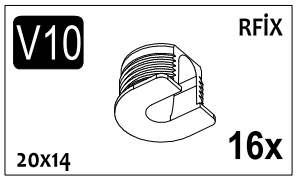
V10
RFİX
20X14
16x

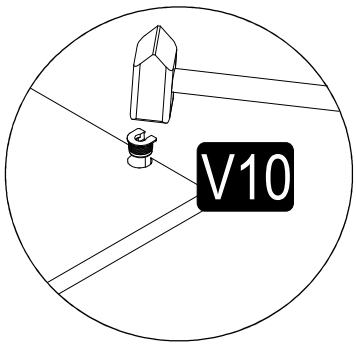
V10

14

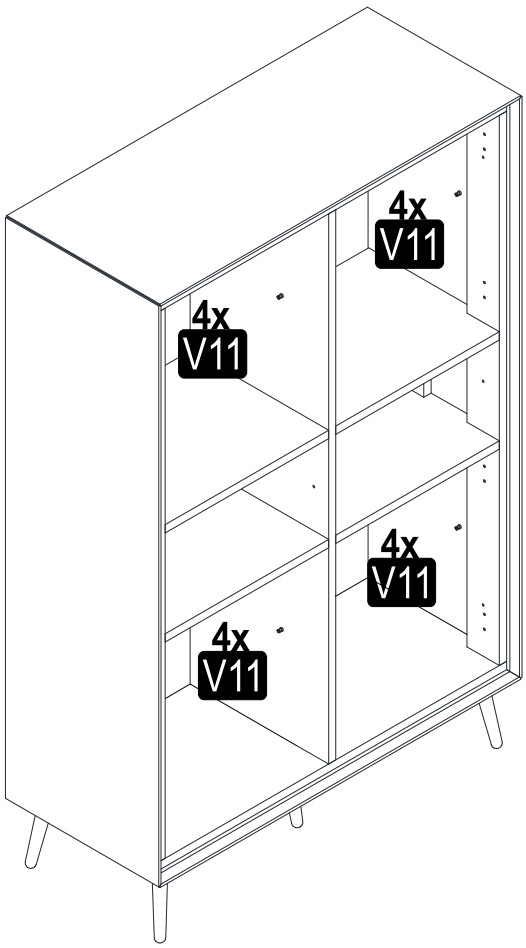
4x
V11
4x
V11
4x
V11
4x
V11

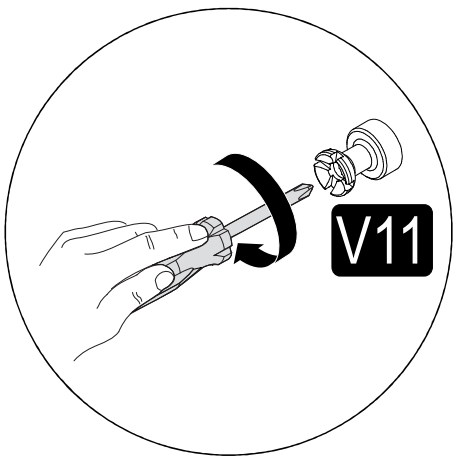
V11

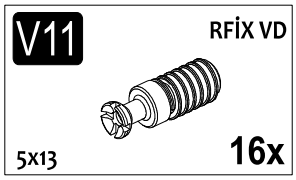
V11
RFİX VD
5x13
16x

15

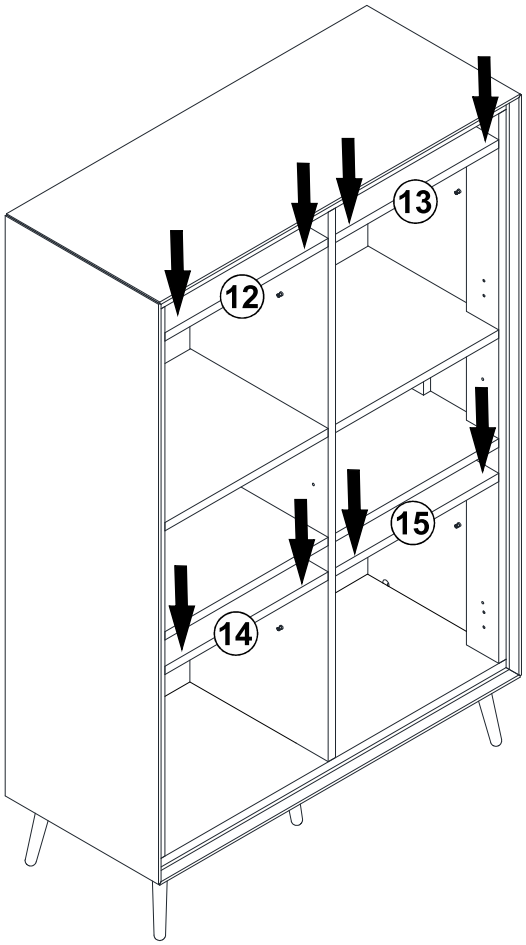

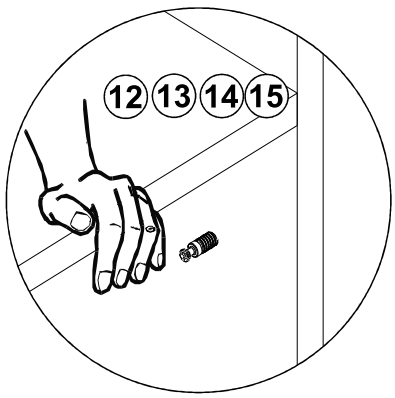

16

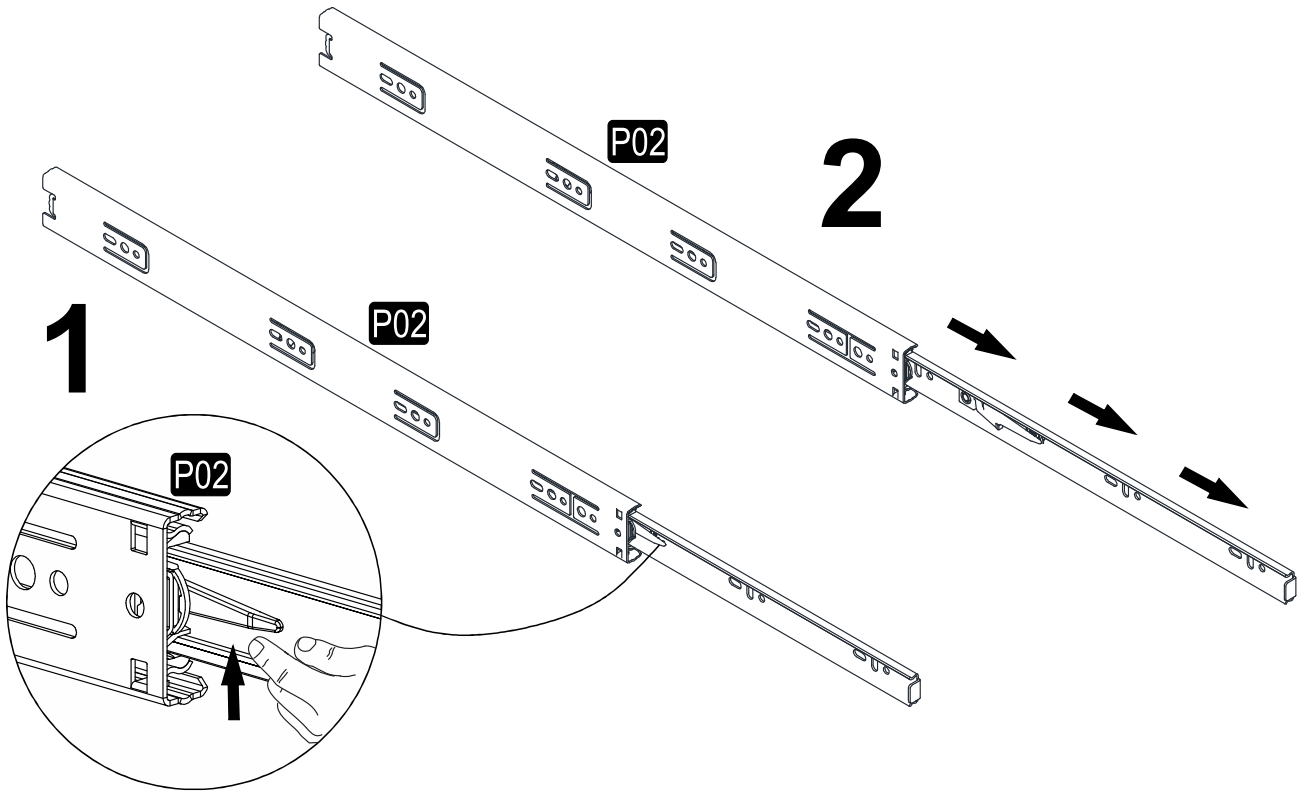

17

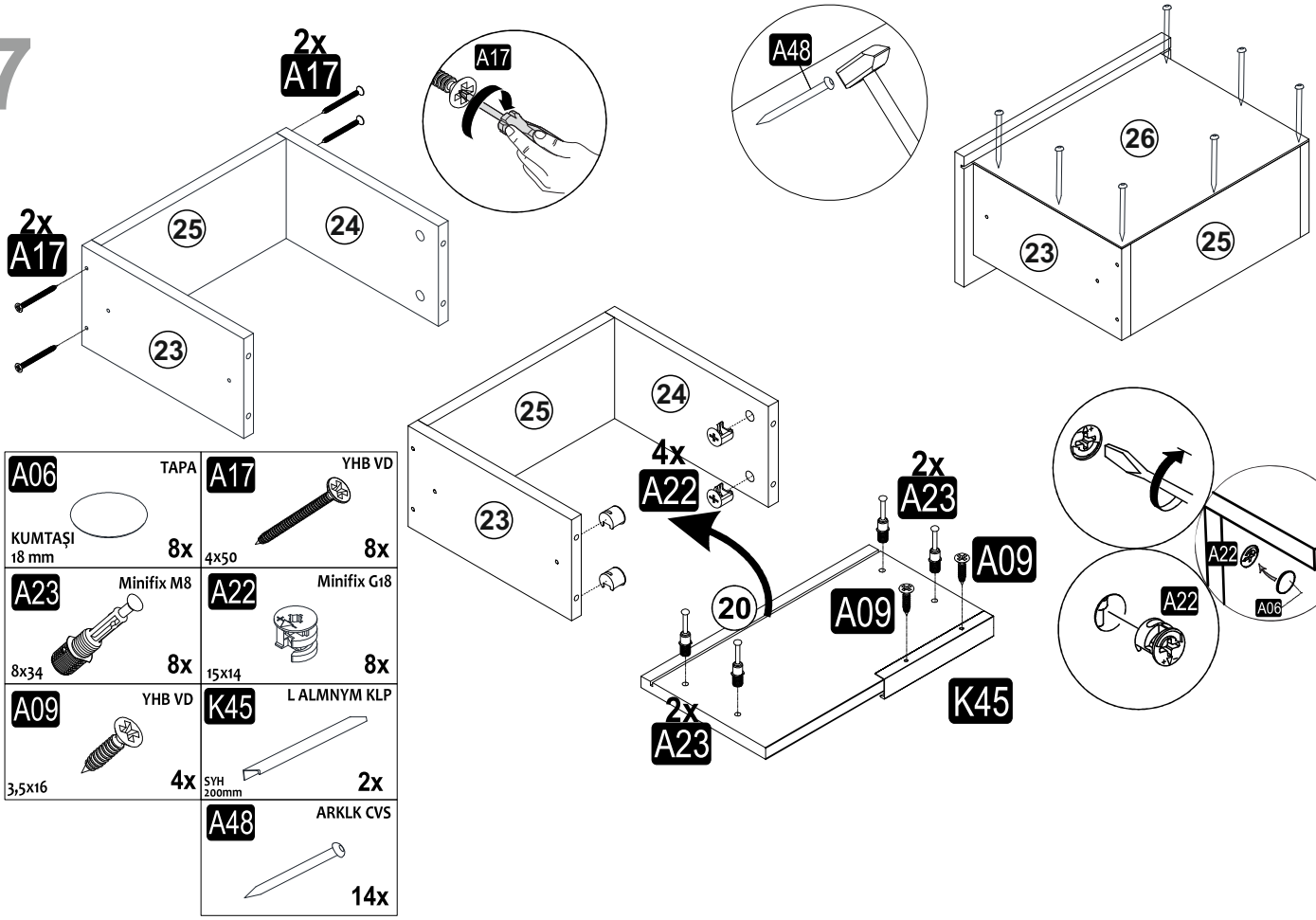

A06 TAPA KUMTAŞI 18 mm	8x	A17 YHB VD 4x50	8x
A23 Minifix M8 8x34	8x	A22 Minifix G18 15x14	8x
A09 YHB VD 3,5x16	4x	K45 L ALMNYM KLP SYH 200mm	2x
		A48 ARKLK CVS	14x

18

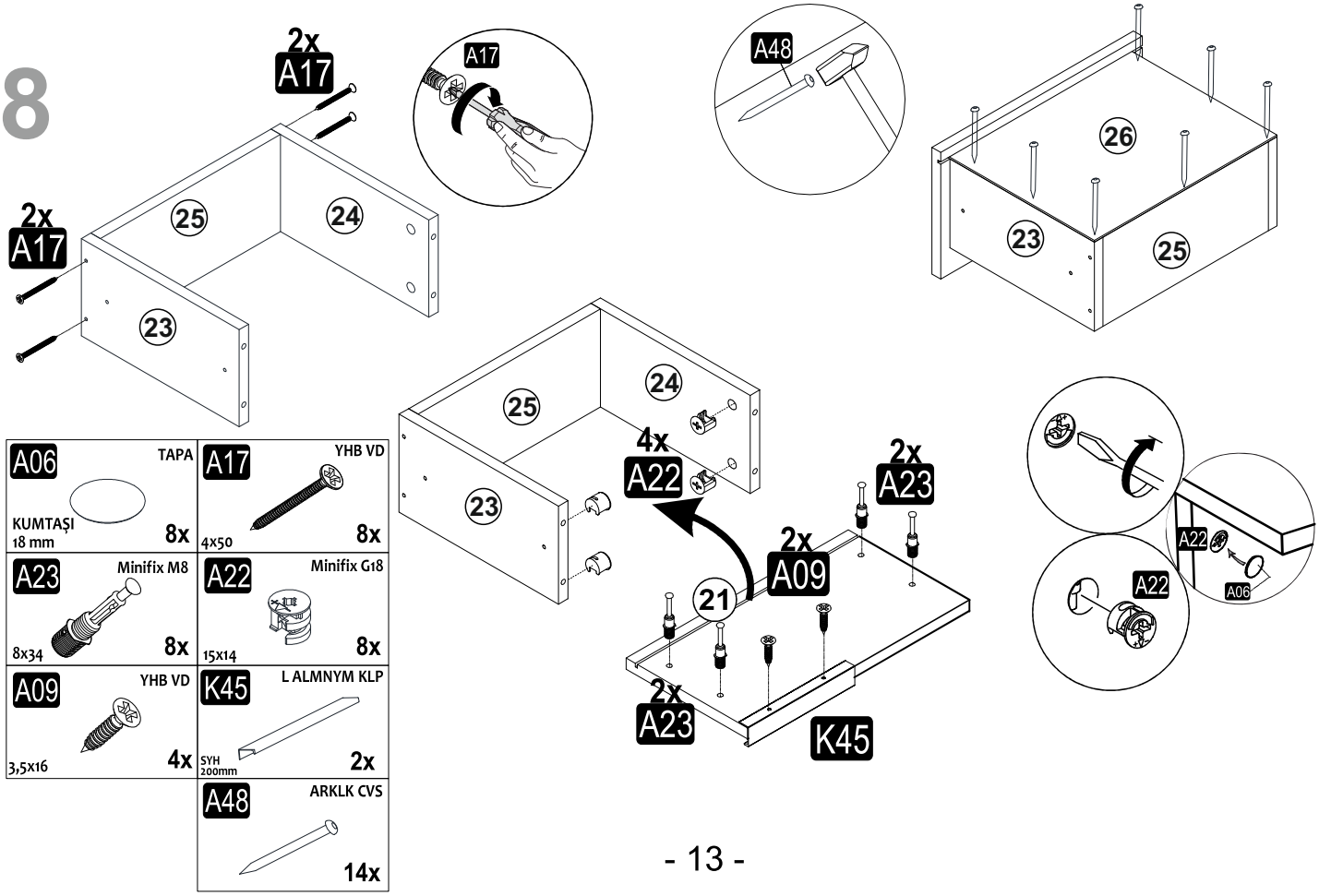

A06 TAPA KUMTAŞI 18 mm	8x	A17 YHB VD 4x50	8x
A23 Minifix M8 8x34	8x	A22 Minifix G18 15x14	8x
A09 YHB VD 3,5x16	4x	K45 L ALMNYM KLP SYH 200mm	2x
		A48 ARKLK CVS	14x

19

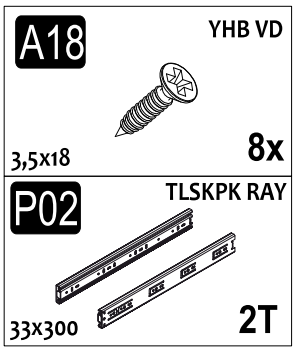
A18
YHB VD
3,5x18
8x
P02
TLSKPK RAY
33x300
2T

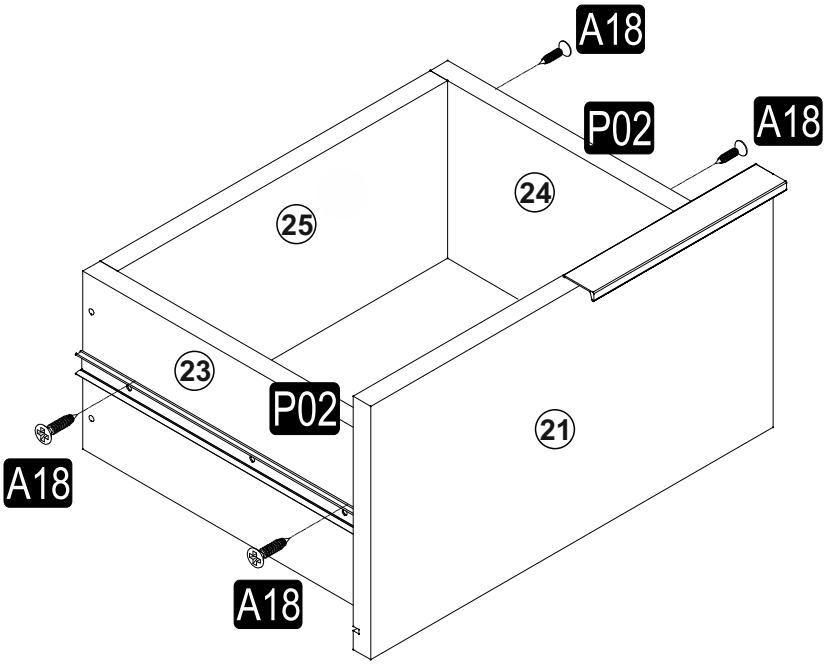
A18
P02
A18
24
25
23
P02
21
A18
A18

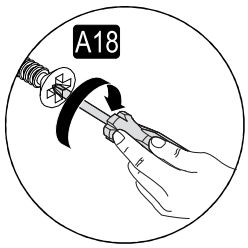
A18

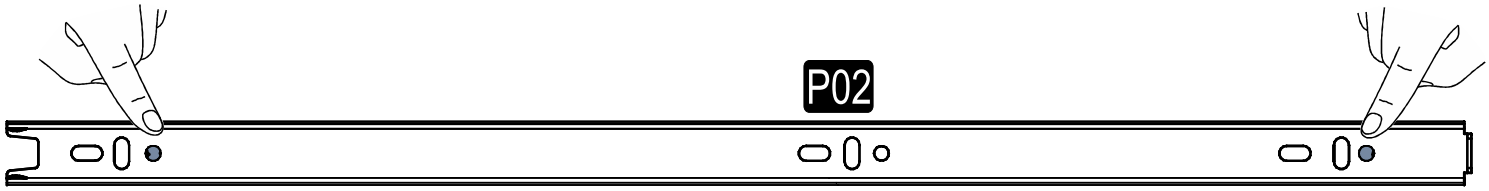
P02

20

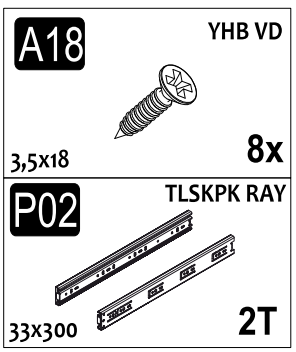
A18
YHB VD
3,5x18
8x
P02
TLSKPK RAY
33x300
2T

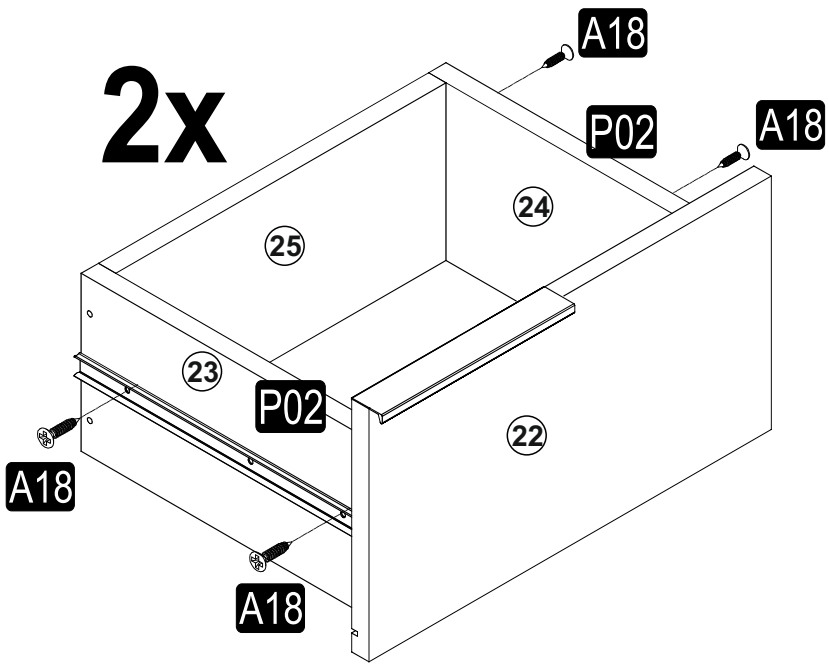
2x
A18
P02
A18
24
25
23
P02
22
A18
A18

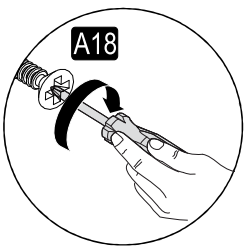
A18

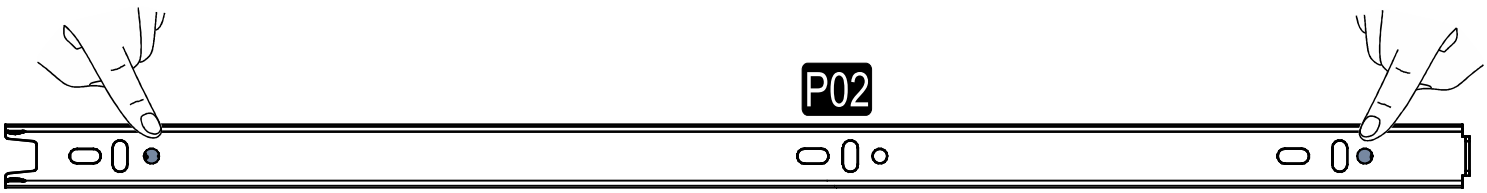
P02

21

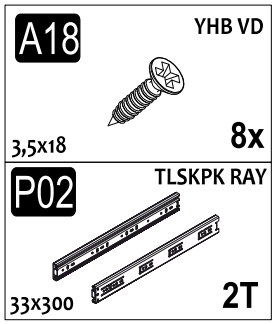
A18
YHB VD
3,5x18
8x
P02
TLSKPK RAY
33x300
2T

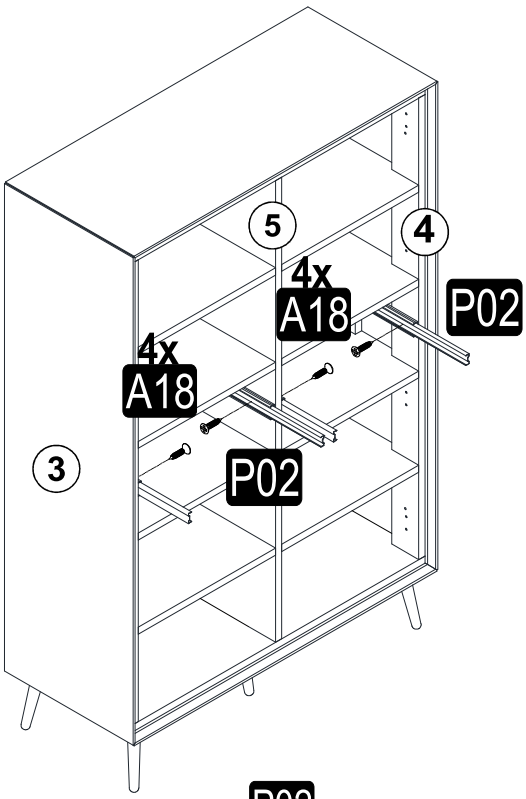
5
4
4x
A18
P02
4x
A18
3
P02

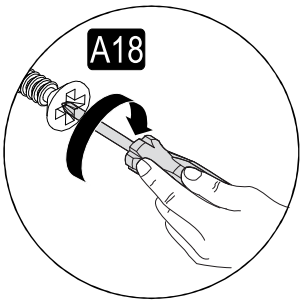
A18

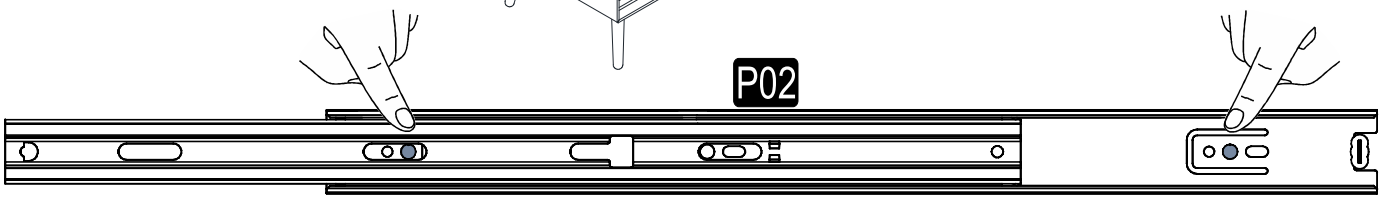
P02

22

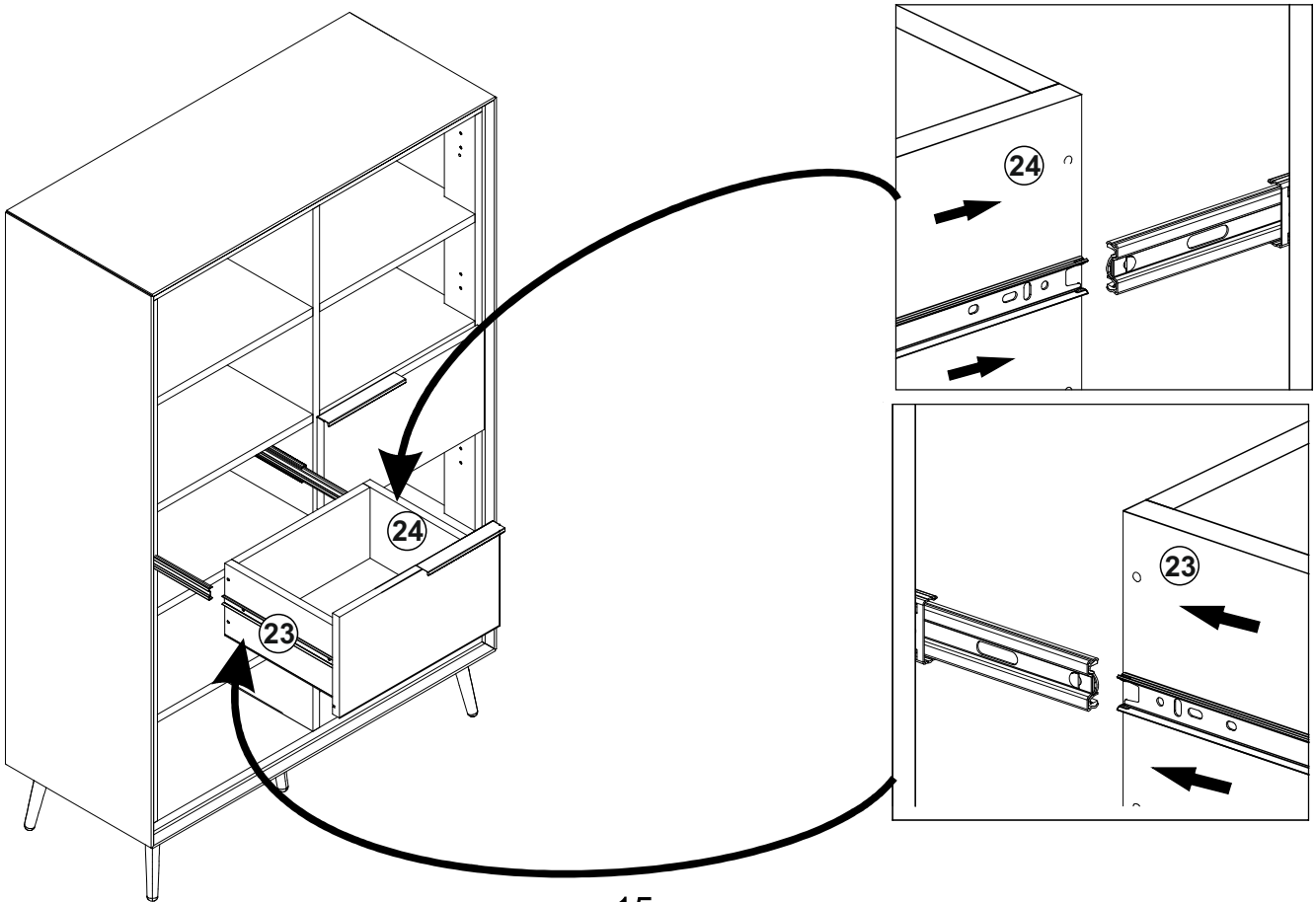
24
23
24
23

23

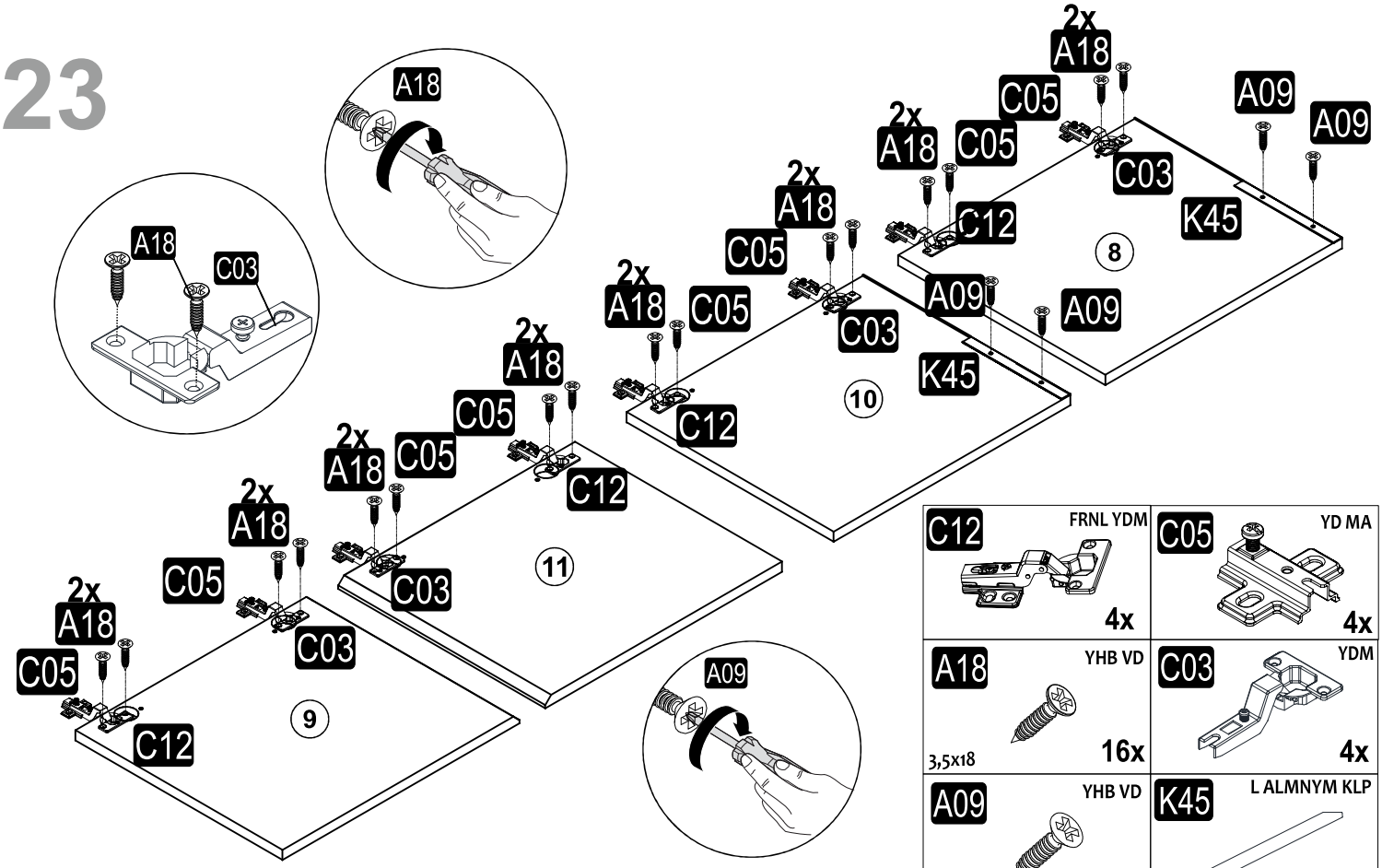

C12 FRNL YDM	4x	C05 YD MA	4x
A18 YHB VD 3,5x18	16x	C03 YDM	4x
A09 YHB VD 3,5x16	4x	K45 L ALMNYM KLP SYH 200mm	2x

24

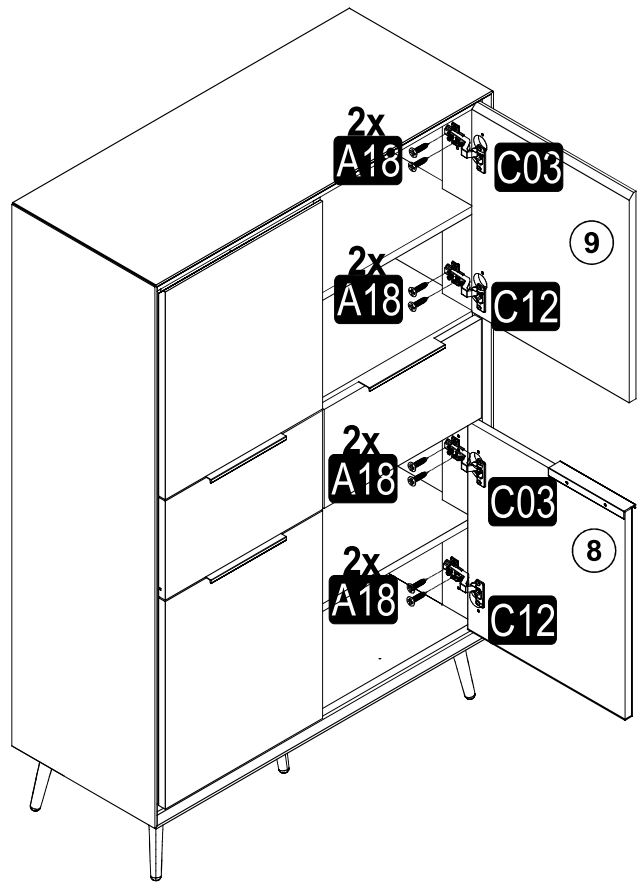

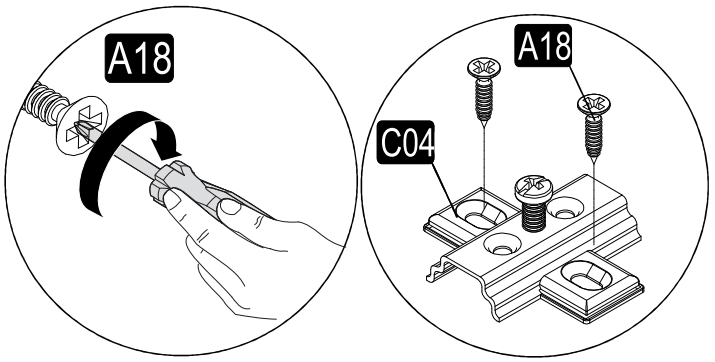

A18 YHB VD 3,5x18	8x	

25

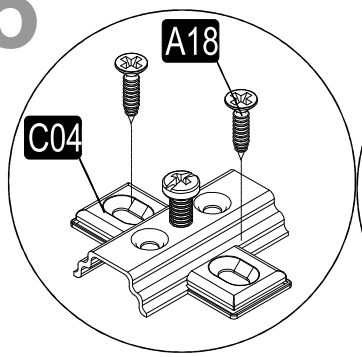
A18
C04

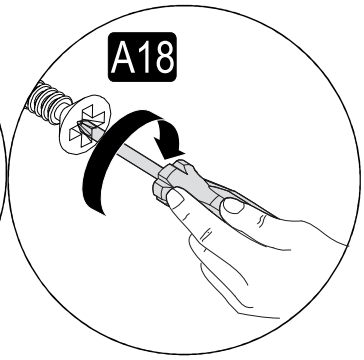
A18

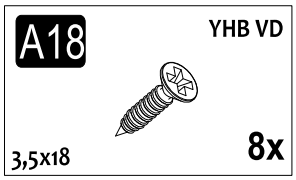
A18
YHB VD
3,5x18
8x

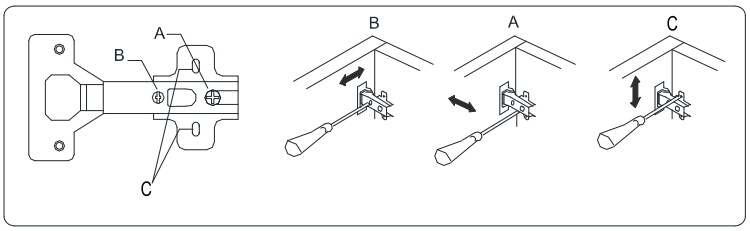
A
B
C
B
A
C

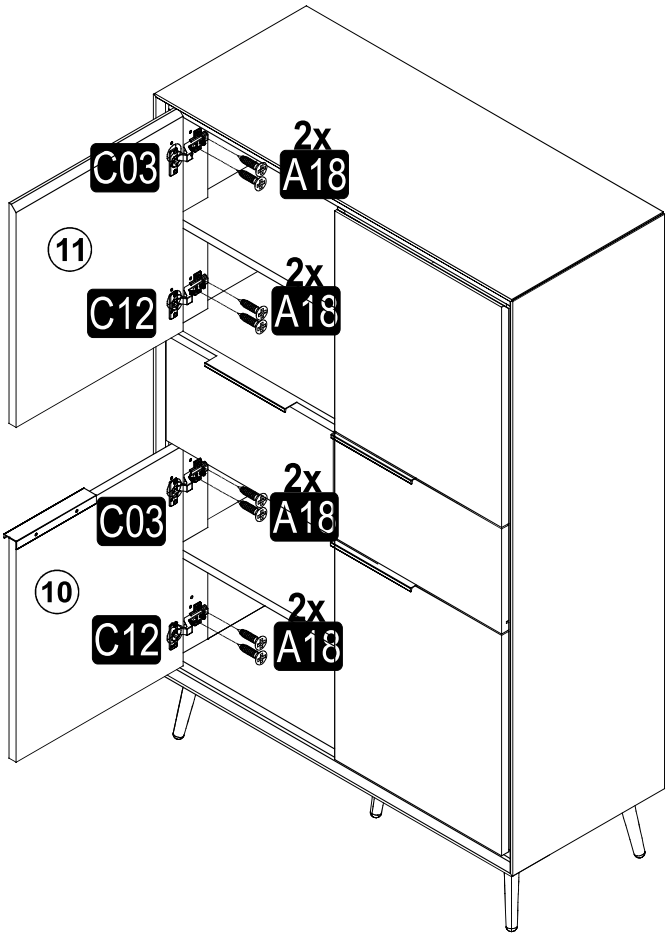
C03
2x
A18
11
C12
2x
A18
C03
2x
A18
10
C12
2x
A18

26

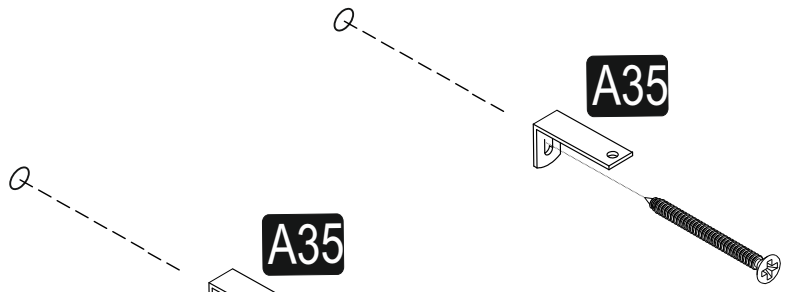
A35

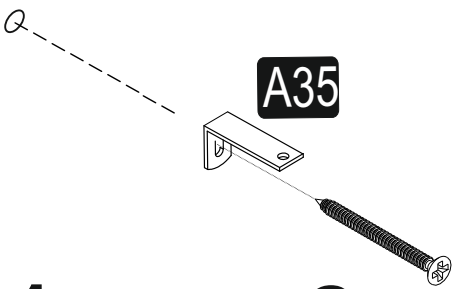
A35

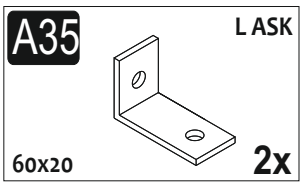
A35
L ASK
60x20
2x

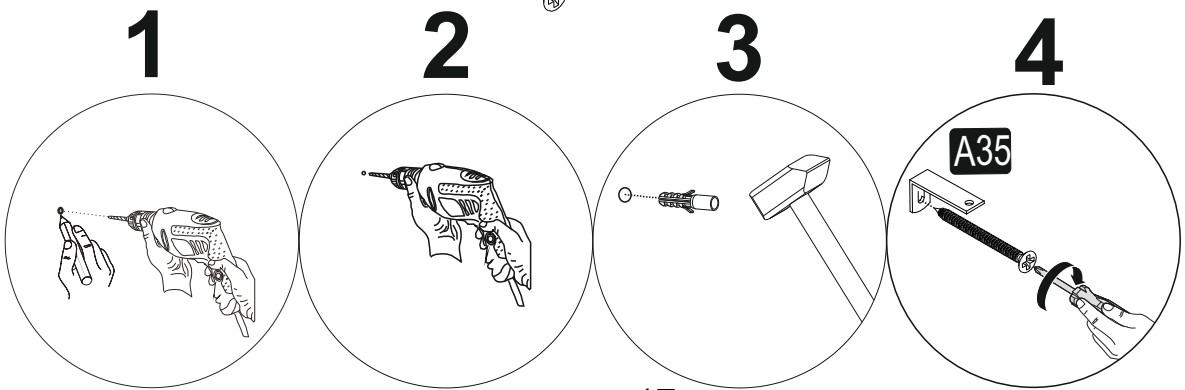
1
2
3
4
A35

27

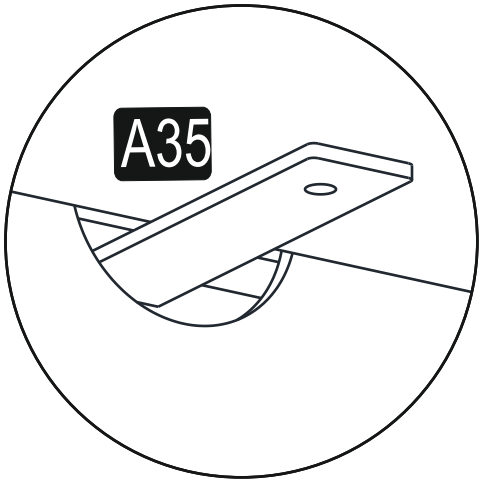

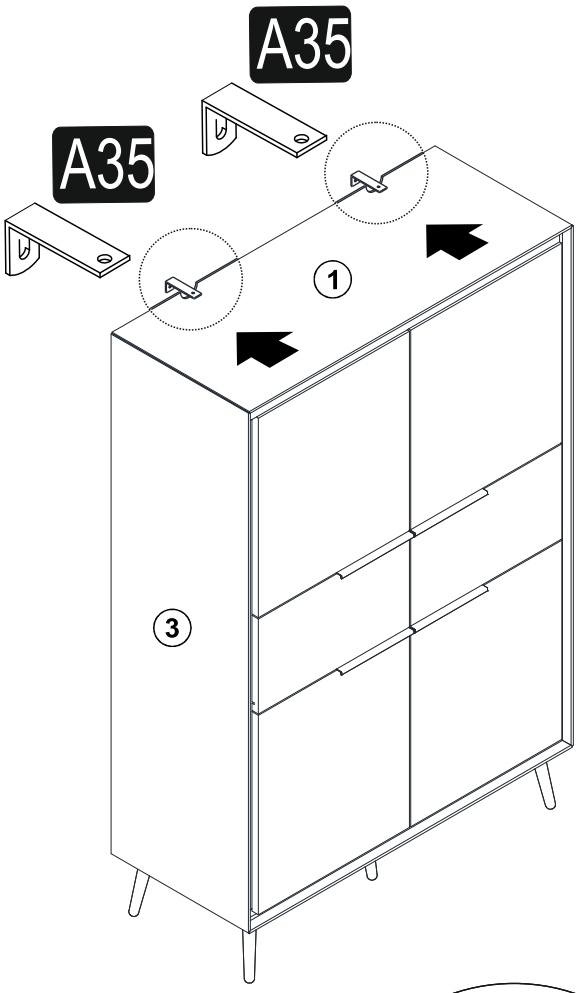

28

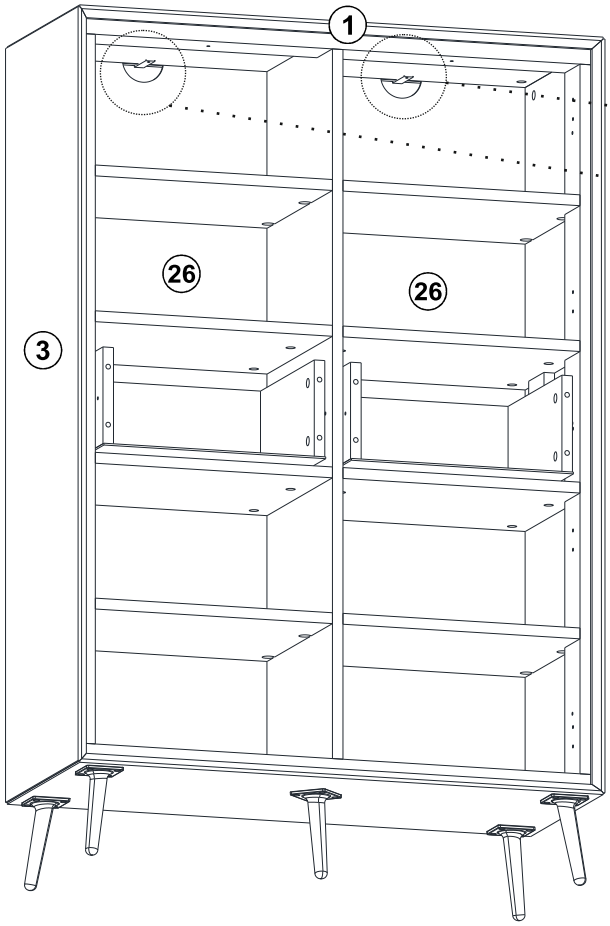

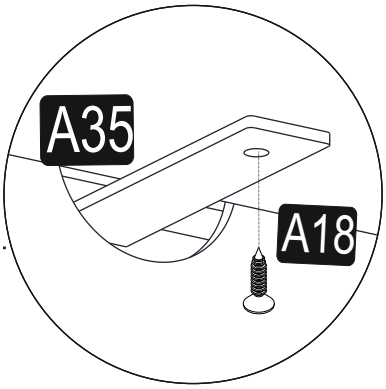

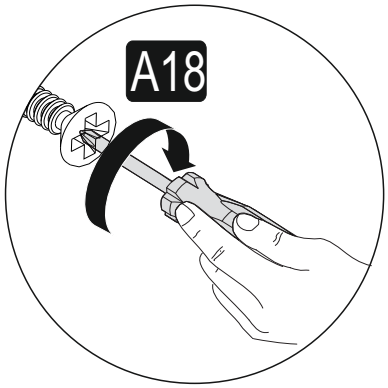

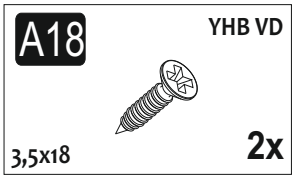

(D) Das Möbel muss an der Wand befestigt werden!
(GB) Please ensure to mount the furniture to the wall!
(FR) Les meubles doivent être fixés au mur!
(NL) Het meubel moet aan de wand worden vastgemaakt!
(ES) El mueble se tiene que fijar a la pared!
(PL) Mebel należy przymocować do ściany!

(RU) Мебель должна крепиться к стене!
(IT) Il mobile deve essere fissato alla parete!
(HU) A bútor a falon rögzítendő!
(P) O móvel tem que ser fixado na parede!
(CZ) Nábytek musí být připevněn ke stěně!
(SK) Montáž na stenu zverte kvalifikovanej osobe!

(D) Informieren Sie sich vor der Wandmontage über das geeignete Montagematerial!
(GB) Please get informed on suitable assembly materials before commencing the wall-mounting!
(FR) Renseignez-vous sur le matériel de montage approprié avant le montage mural!
(NL) Informeer u voor de wandmontage over het geschikte montagemateriaal!
(ES) Infórmese antes del montaje en la pared del material apropiado de montaje!
(PL) Przed montażem na ścianie upewnij się, jaki jest potrzebny właściwy materiał montażowy!

(RU) Перед тем, как крепить мебель к стене, получите информацию о подходящем крепежном материале!
(IT) Prima del fissaggio alla parete, informarsi sul materiale di montaggio adatto!
(HU) A falra szerelés előtt tájékozódjon, hogy ehhez milyen szerelőanyagok szükségesek!
(P) Antes da montagem na parede, informe-se sobre o material de montagem adequado!
(CZ) Informujte se o vhodném montážním materiálu před montáží na stěnu!
(SK) Pred montážou na stenu sa informujte o vhodnom montážnom materiáli!

(D) Beschaffen Sie sich das angemessene Material zur Wandbefestigung!
(GB) Please obtain suitable wall-mounting materials!
(FR) Procurez-vous le matériel approprié pour le montage mural!
(NL) Verschaf u het adequate materieel voor de wandbevestiging!
(ES) Procúrese el material adecuado para la fijación a la pared!
(PL) Zakup odpowiedni materiał do przymocowania na ścianie!

(RU) Приобретите соответствующий материал для крепления к стене!
(IT) Procurarsi il materiale opportuno per il fissaggio alla parete!
(HU) Szerezze be a falra szereléshez szükséges, megfelelő anyagokat!
(P) Obtenha o material adequado para a montagem na parede!
(CZ) Opatřte si vhodný materiál pro montáž na stěnu!
(SK) Zabezpečte si vhodný materiál na montáž na stenu!

(D) Lassen Sie die Wandbefestigung von einer fachkundigen Person vornehmen!
(GB) Ensure all wall-mounting is carried out by competent personnel!
(FR) Faites efectuer le montage mural par une personne compétente!
(NL) Laat de wandbevestiging door een professional uitvoeren!
(ES) Deje que la fijación a la pared la haga un profesional!
(PL) Zleć przymocnowanie do ściany odpowiednio doświadczonej osobie!

(RU) Поручите выполнение работ по креплению к стене специалисту!
(IT) Far efettuare il fissaggio alla parete ad un esperto!
(HU) A bútor falra rögzítését végeztesse ehhez értő személlyel!
(P) A montagem na parede deve ser executada por uma pessoa competente!
(CZ) Montáž na stěnu nechte provést odborně způsobilou osobou!
(SK) Montáž na stenu zverte kvalifikovanej osobe!

