ARN 01B/180

finori GmbH
Straßäcker 2
D - 96253 Untersiemau

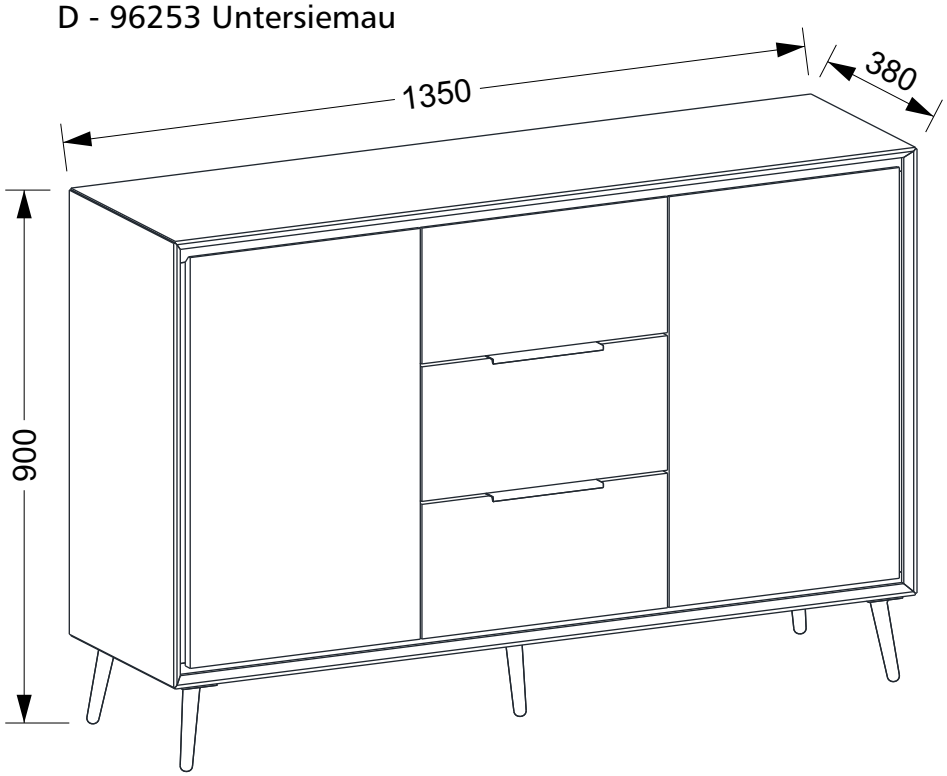

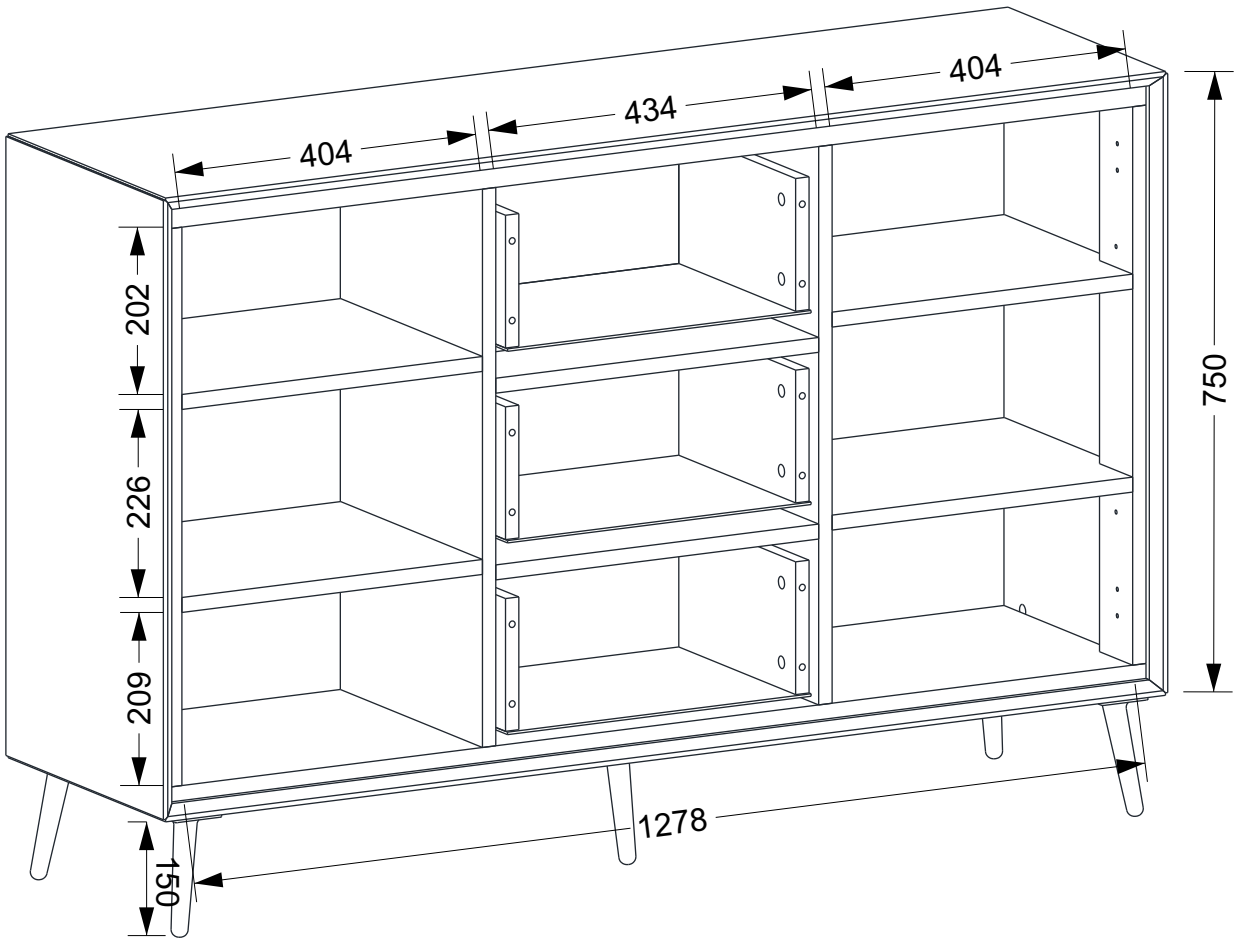



(D) Befolgen Sie stets die Anleitung des Herst ellers!
(GB) Please generally follow the manufacturer's instructions!
(FR) Suivez toujours les instructions du fabricant!
(NL) Volg steeds de handleiding van de producent!
(ES) Siga siempre las instrucciones del fabricante!
(PL) Stale przestrzegaj instrukcji producenta!

(RU) Всегда следуйте инструкции произво дителя!
(IT) Seguire sempre le istruzioni del produttore!
(HU) Mindig tartsa be a gyártó utasításait!
(P) Siga sempre as instruções do fabricante!
(CZ) Vždy dodržujte pokyny výrobce!
(SK) Vždy dodržujte pokyny výrobcu!



(D) Verwenden Sie zur Reinigung nur ein feuchtes Tuch!
(GB) Please only clean with a damp cloth!
(FR) N'utilisez qu'un chion humide pour le nettoyage!
(NL) Gebruik voor de reiniging enkel een vochtige doek!
(ES) Para limpiar utilice sólo un paño húmedo!
(PL) Do czyszczenia używaj wilgotnej szmatki!

(RU) Для очистки используйте только влажную ткань!
(IT) Per la pulizia, utilizzare solo un panno umido!
(HU) A tisztításhoz elegendő egy nedves kendő használata!
(P) Para a limpeza use apenas um pano húmido!
(CZ) Pro čištění používejte pouze vlhký hadřík!
(SK) Na čistenie používajte iba vlhkú handričku!

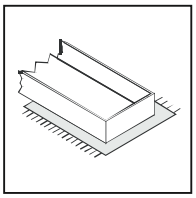

(D) Bauen Sie das Produkt auf einer Unterlage auf!
(GB) Please mount the product on a bott om support!
(FR) Montez le produit sur une base!
(NL) Monteer het product op een basis!
(ES) Monte el producto sobre una base!
(PL) Rozkładaj produkt na podkładce!

(RU) Собирайте изделие на подстилке!
(IT) Montare il prodotto su un supporto!
(HU) Az összeszereléskor helyezzen a termék alá megfelelő alátétet!
(P) Monte o produto numa superficie plana!
(CZ) Výrobek smontujte na pevném podkladu!
(SK) Výrobok zmontujte na pevnom podklade!



(D) Verwenden Sie das Produkt nur in Innenräumen!
(GB) Please exclusively use the product indoors!
(FR) N'utilisez le produit qu'à l'intérieur!
(NL) Gebruik het product enkel binnenshuis!
(ES) Utilice el producto sólo en interiores!
(PL) Używaj produkt tylko w pomieszczeniach wewnętrznych!

(RU) Используйте изделие только во внутренних помещениях!
(IT) Utilizzare il prodotto solo in ambienti interni!
(HU) A termék csak bel terekben használható!
(P) Use o produto apenas no interior!
(CZ) Používejte výrobek pouze uvnitř!
(SK) Výrobok používajte len vovnútri!

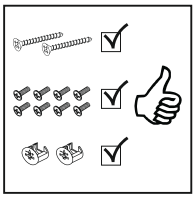

(D) Legen Sie die Beschläge zus ammen und prüf en Sie die Vollständigk eit!
(GB) Please join the fittings and verify their completeness!
(FR) Pliez les raccords ensemble et vérifier qu'ils sont complets!
(NL) Leg de onderdelen samen en controleer de volledigheid!
(ES) Junte los accesorios y compruebe que están todos!
(PL) Rozłóż poszczególne części i sprawdź kompletność!

(RU) Положите фурнитур у в одно место и проверь те комплектность!
(IT) Mettere insieme le guarnizioni e verificarne la completezza!
(HU) Állítsa össze a sarokvasakat, és ellenőrizze, hogy épek-e!
(P) Coloque os encaixes juntos e verifique se estão completos!
(CZ) Složte armatury a zkontrolujte úplnost!
(SK) Zložte armatúry a skontrolujte úplnosť!



(D) Bei fehlenden Teilen kontaktieren Sie den Herst eller!
(GB) If parts are missing, please turn to the manufacturer!
(FR) En cas de pièces manquantes, veuillez contacter le fabricant! SK
(NL) Contacteer de fabrikant als er onderdelen ontbreken!
(ES) En el caso de que falten piezas, póngase en contacto con el fabricante!
(PL) W razie braku części skontaktuj się z producentem!

(RU) При отсутствии каких-либо час тей обратитесь к производителю!
(IT) In caso di pezzi mancanti, contattare il produttore!
(HU) Ha hiányozna valamelyik elem, lépjen kapcsolatba a gyártóval!
(P) Em caso de peças em falta, entre em contato com o fabricante!
(CZ) Pro chybějící díly kontaktujte výrobce!
(SK) Ak vám chýbajú diely kontaktujte výrobcu!

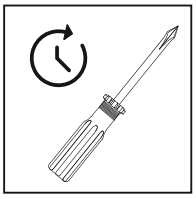

(D) Ziehen Sie die Schrauben nach einiger Zeit des Gebrauchs erneut fest!
(GB) Please re-tighten the screws after having used the product for a while!
(FR) Resserrer les vis après un certain temps d'utilisation!
(NL) Draai de schroeven na een zekere gebruikstijd opnieuw vast!
(ES) Asegure de nuevo los tornillos tras usarlo durante un tiempo!
(PL) Po pewnym czasie użytkowania ponownie dokręć śruby!

(RU) Спустя некоторое время использования подкр утите гайки!
(IT) Stringere nuovamente le viti dopo un certo periodo di utilizzo!
(HU) A használat során némi idő elteltével húzza meg újra a csavarokat!
(P) Reaperte os parafusos após algum tempo de uso!
(CZ) Po určité době používání šrouby znovu utáhněte!
(SK) Po určitej dobe používania skrutky znovu utiahnite!

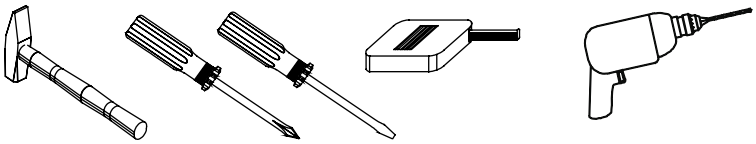

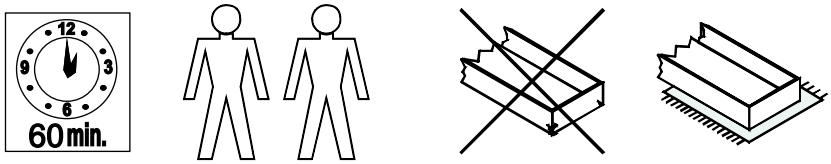

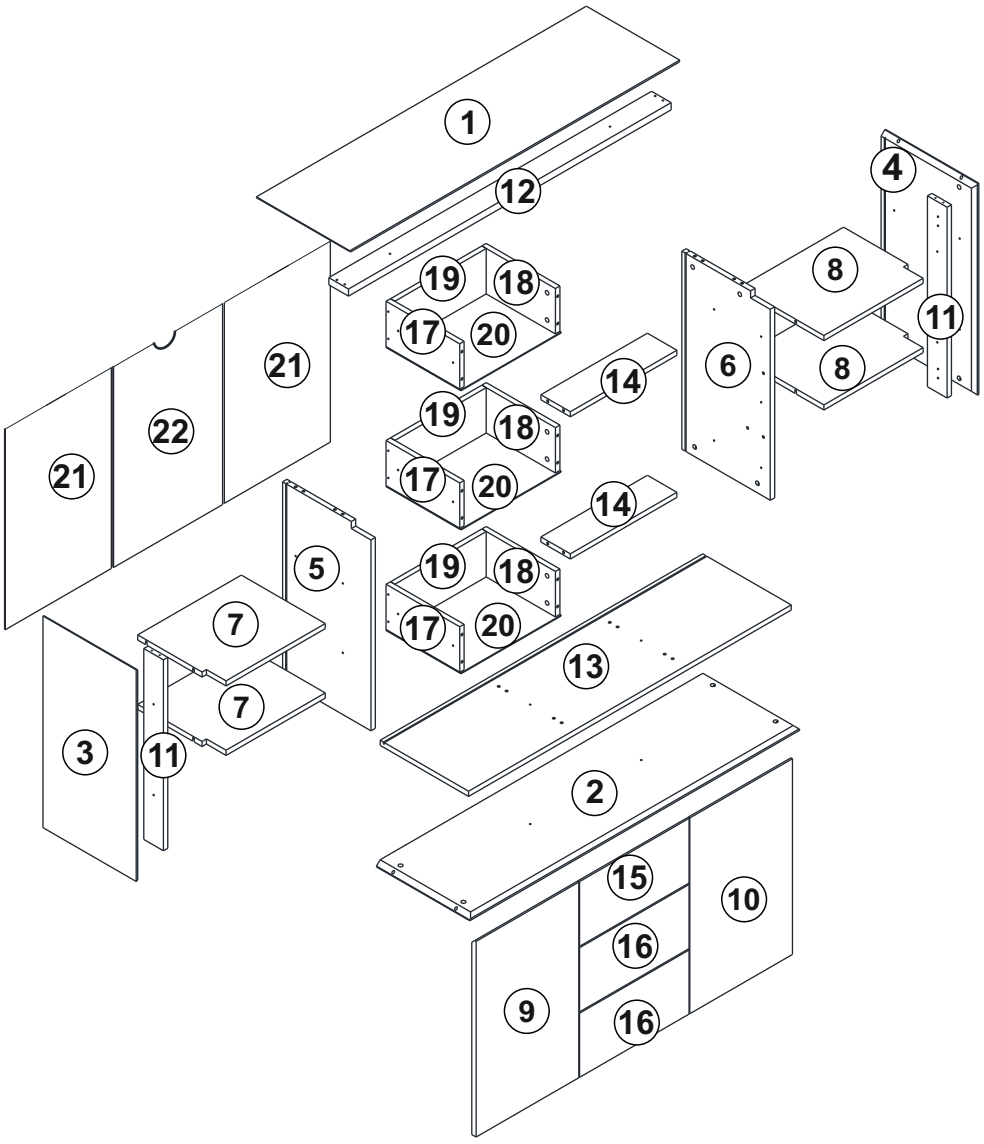

.01	1	1344	380	18
.02	1	1344	380	18
.03	1	746	380	18
.04	1	746	380	18
.05	1	698	360	18
.06	1	698	360	18
.07	2	422	340	18
.08	2	422	340	18
.09	1	690	418	18
.10	1	690	418	18
.11	2	671	80	18
.12	1	1314	80	25
.13	1	1314	360	18
.14	2	434	120	18
.15	1	446	228	18
.16	2	446	226	18
.17	3	300	160	18
.18	3	300	160	18
.19	3	372	160	18
.20	3	408	305	3
.21	2	708	432	3
.22	1	708	444	3

BOX 1	1,2,12,13,19,19,19
BOX 2	3,4,5,6,7,7,8,8,17,17,17,18,18,18
BOX 3	9,10,11,11,14,14,15,16,16,20,20,20,21,21,22

BOX 2	✓

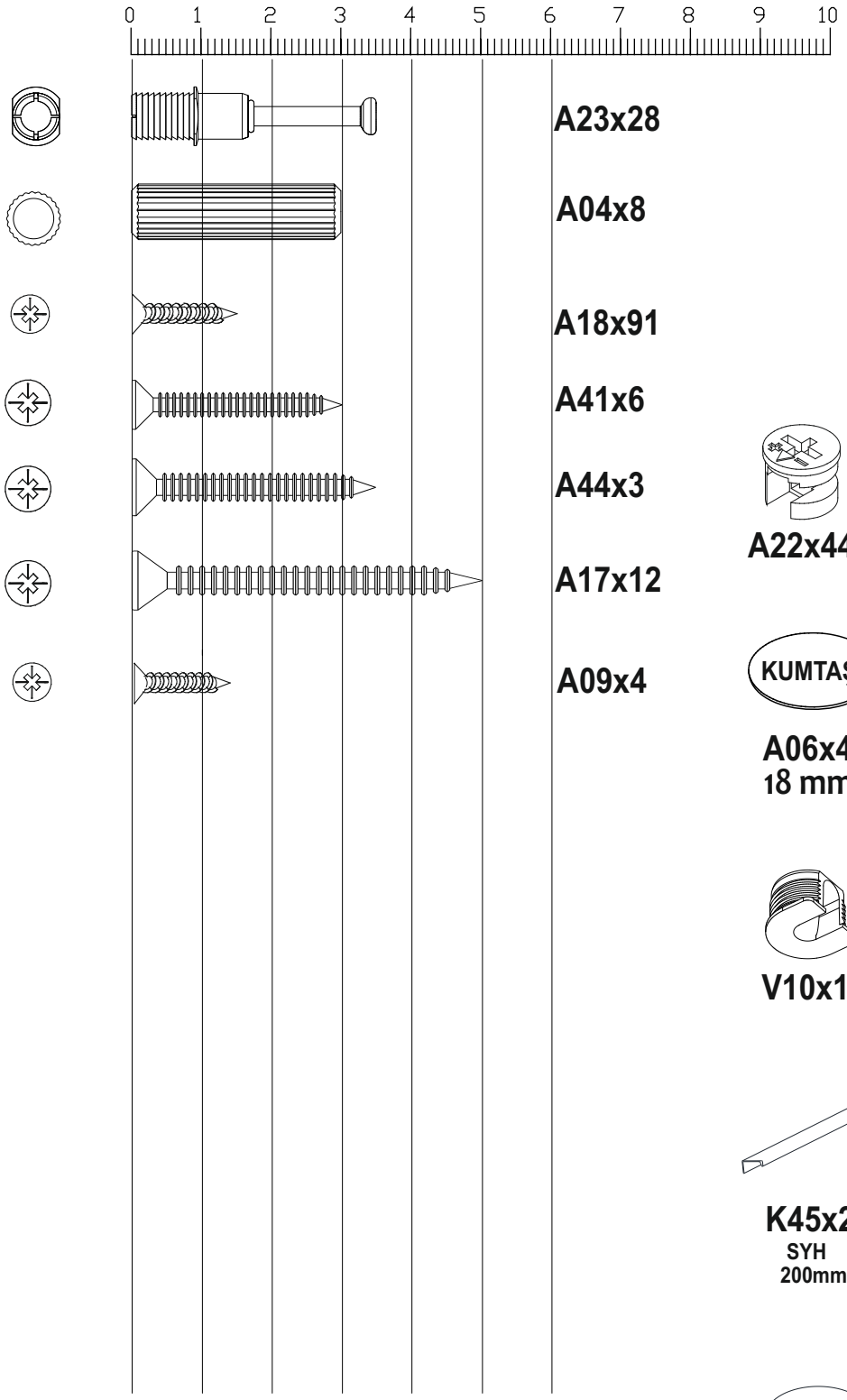

A22x44

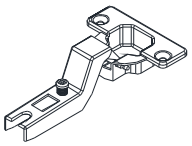

C03x2

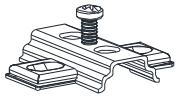

C05x2

A06x44
18 mm

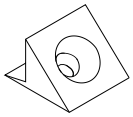

A25x30

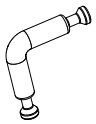

K48x8
8x36

V10x16

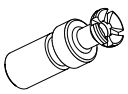

V11x16

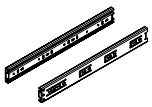

P02x3T
33x300

K45x2
SYH
200mm

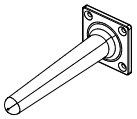

H54x5
SYH
15CM

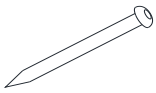

A48x24



A10x7
14mm

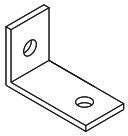

A35x1
60x20

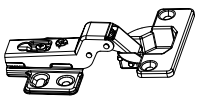

C12x2

1

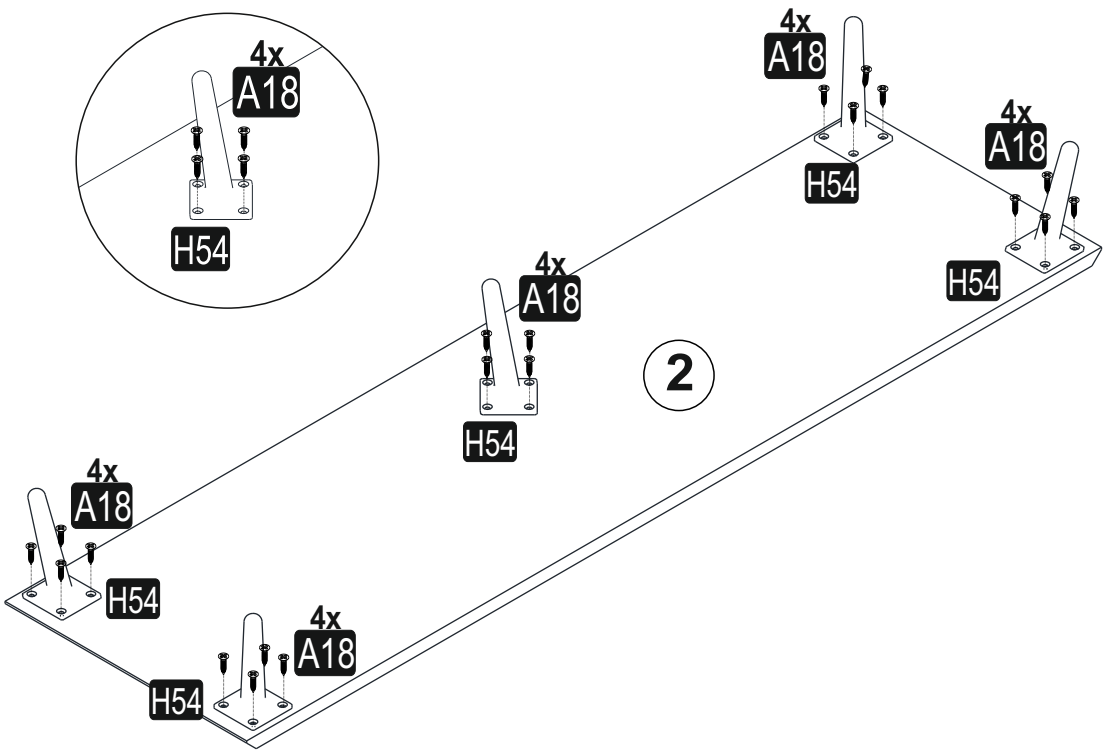

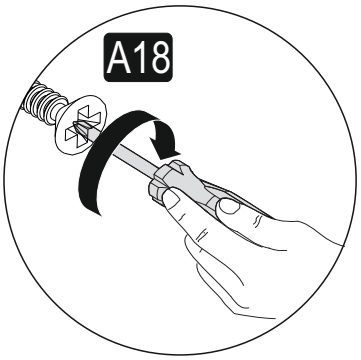

H54	BONE PLSTK AYK	
SYH 14cm		5x
A18	YHB VD	
3,5x18		20x

2

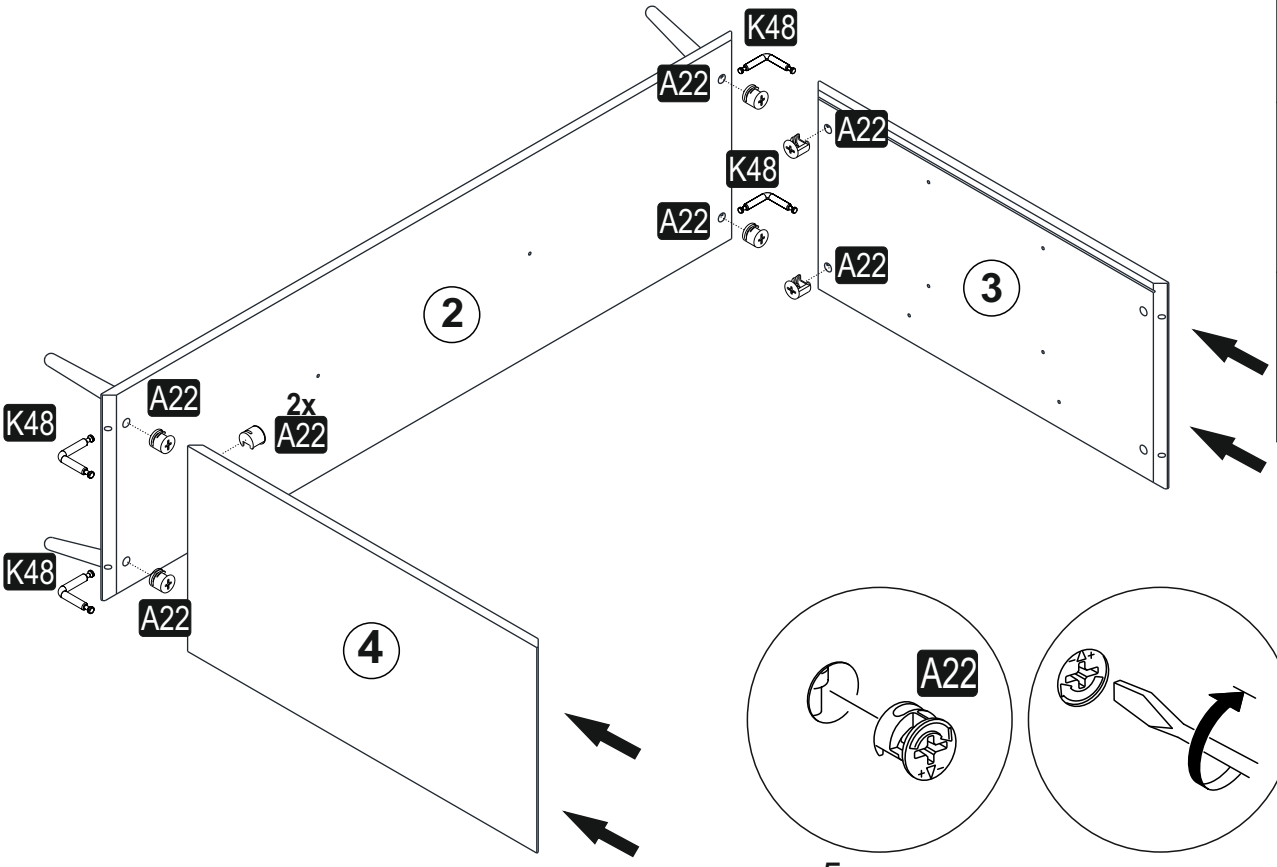

A22	Minifix G18	
15x14		8x
K48	Minifix Mil 90	
8x36		4x
A06	TAPA	
KUMTAŞI 18 mm		8x

3

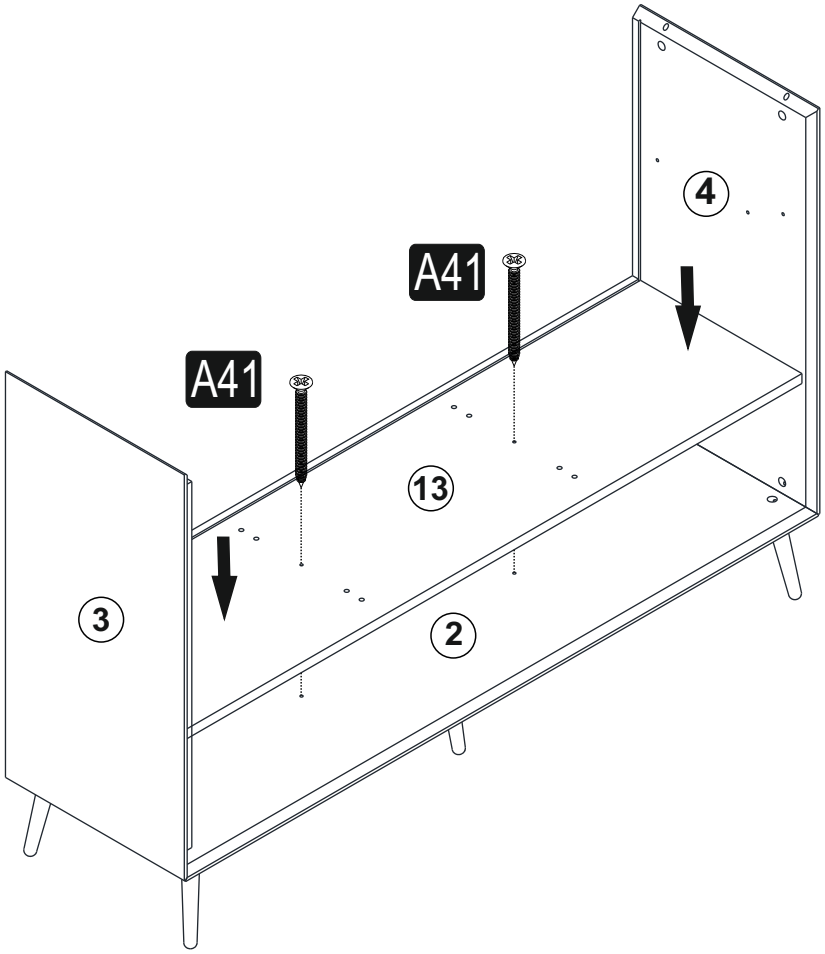
A41
A41
4
13
3
2

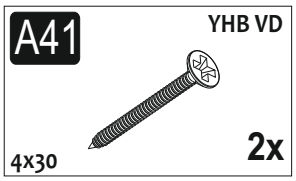
A41
YHB VD
4x30
2x

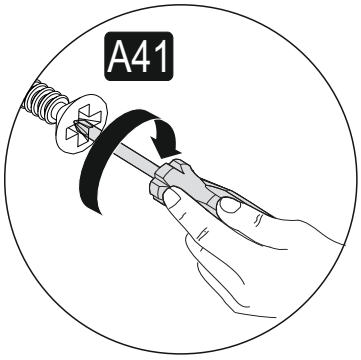
A41

4

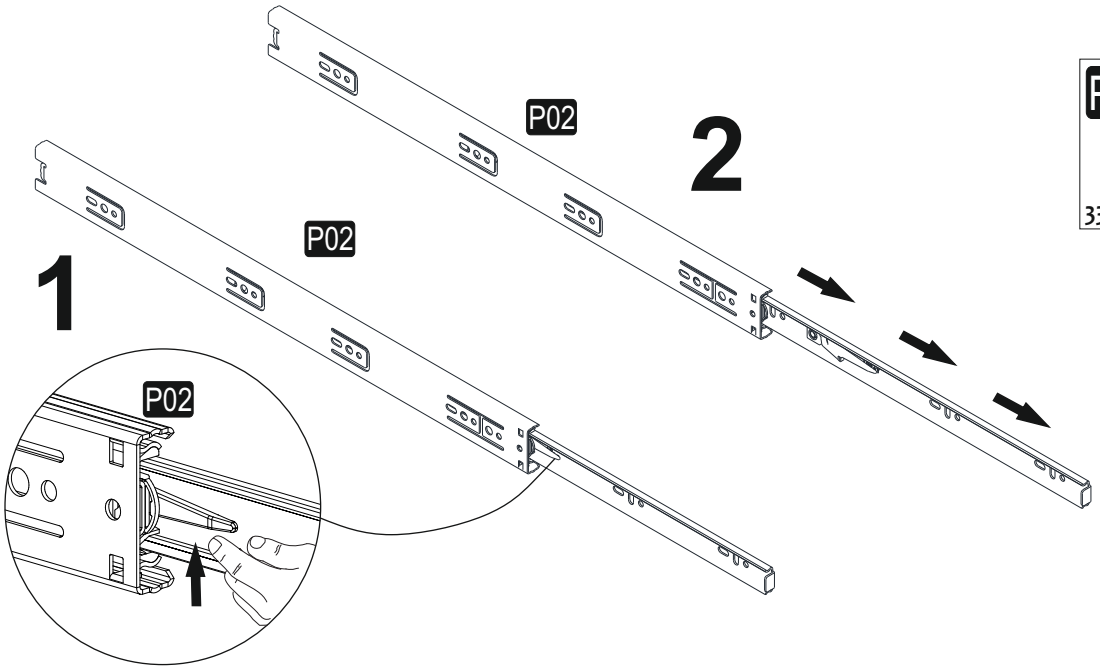
P02
2
P02
1
P02

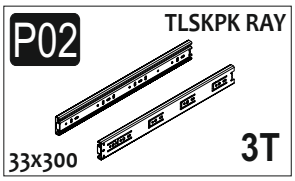
P02
TLSKPK RAY
33x300
3T

5

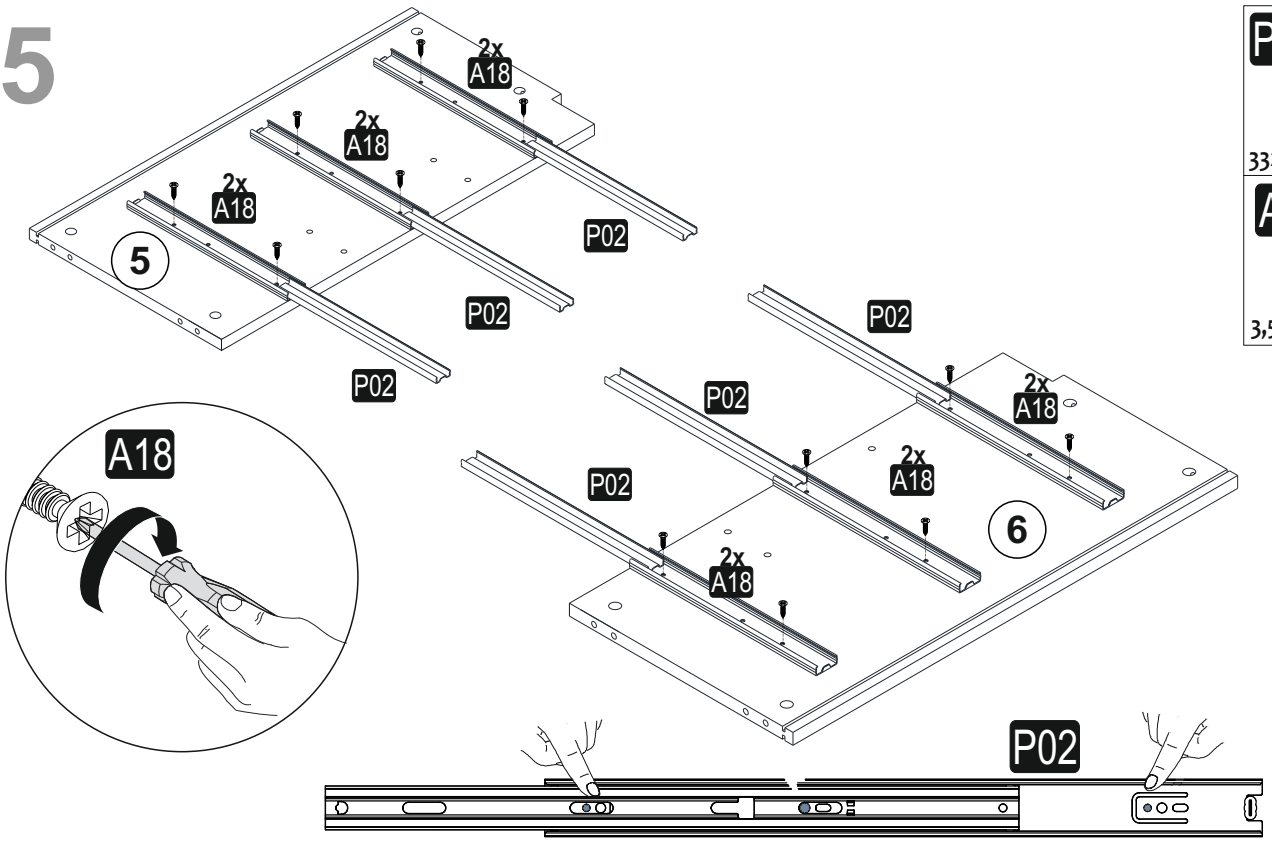

P02	TLSKPK RAY
33x300	3T
A18	YHB VD
3,5x18	12x

6

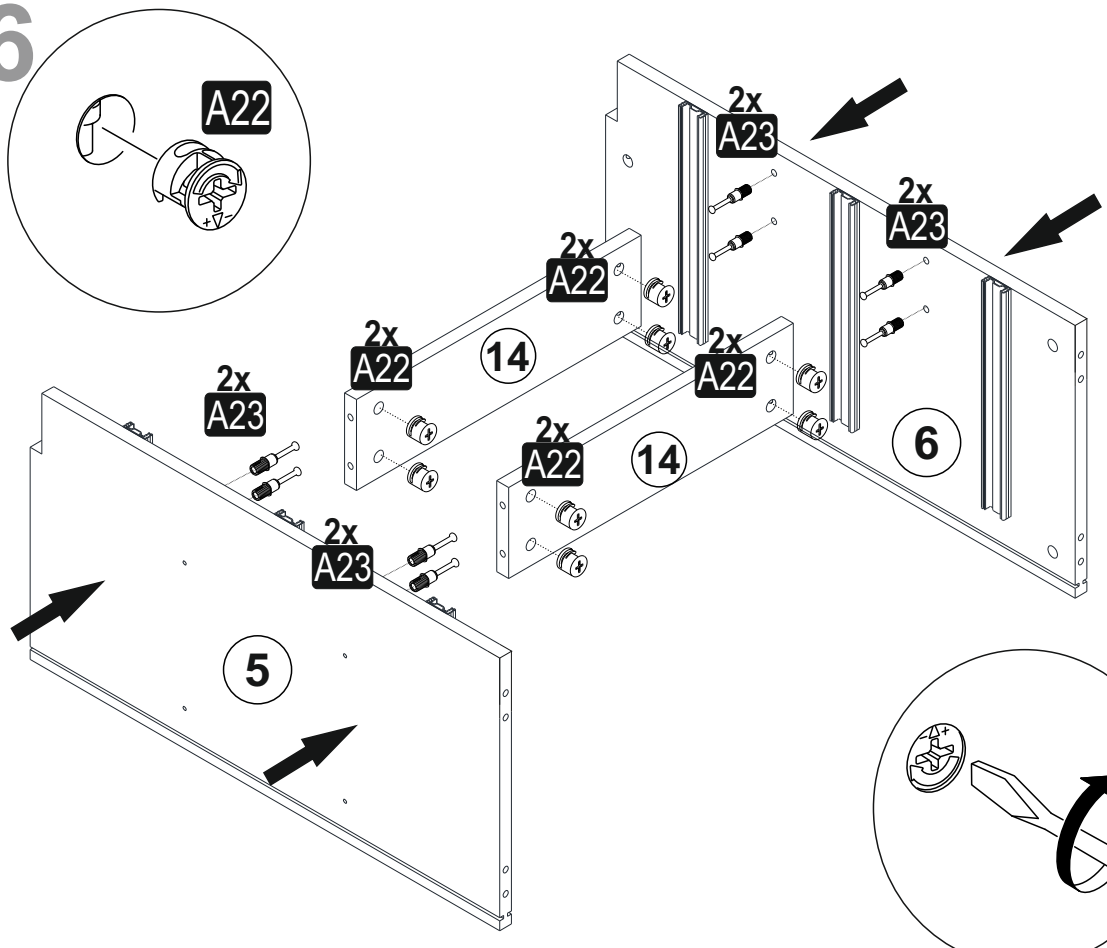

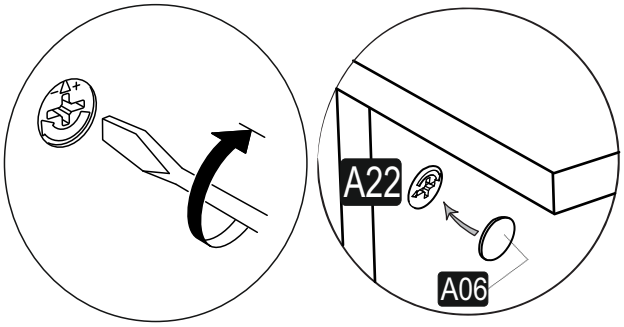

A23	Minifix M8
8x34	8x
A22	Minifix G18
15x14	8x
A06	TAPA
KUMTAŞI 18 mm	8x

7

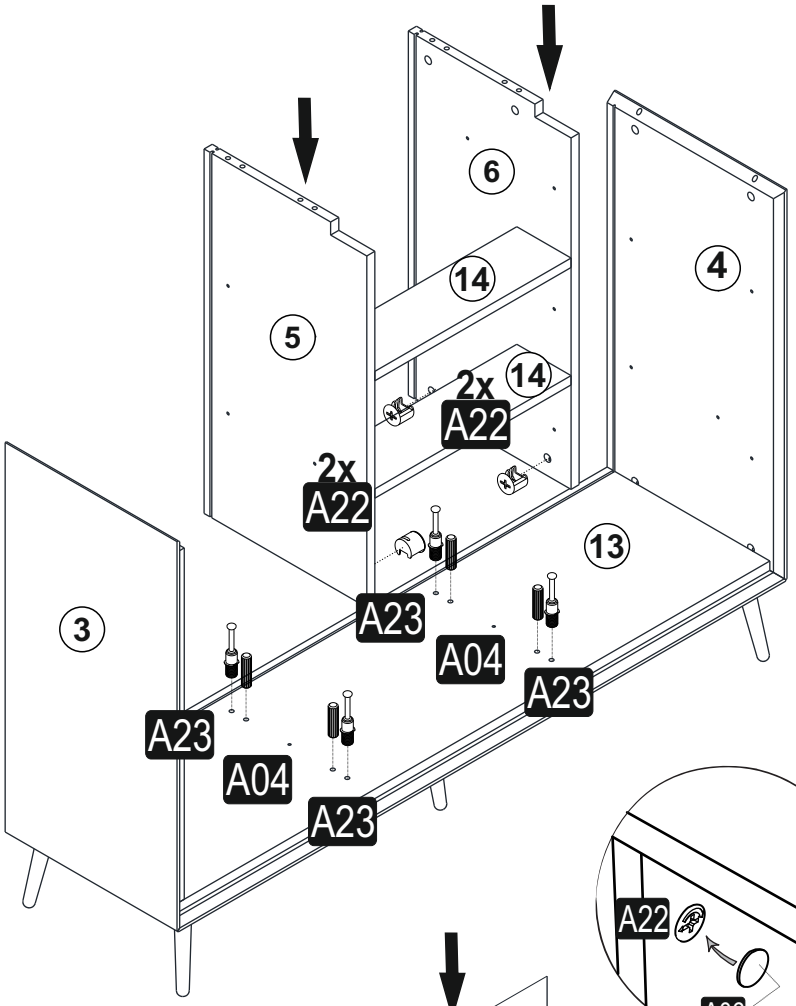

A22	Minifix G18	4x
15x14		
A23	Minifix M8	4x
8x34		
A04	PLSTK KVLY	4x
8x30		
A06	TAPA	4x
KUMTAŞI 18 mm		

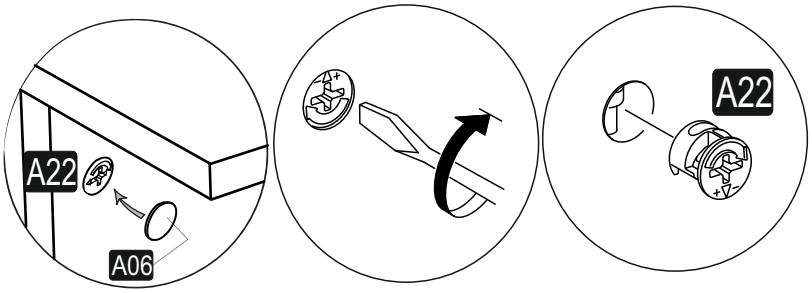

8

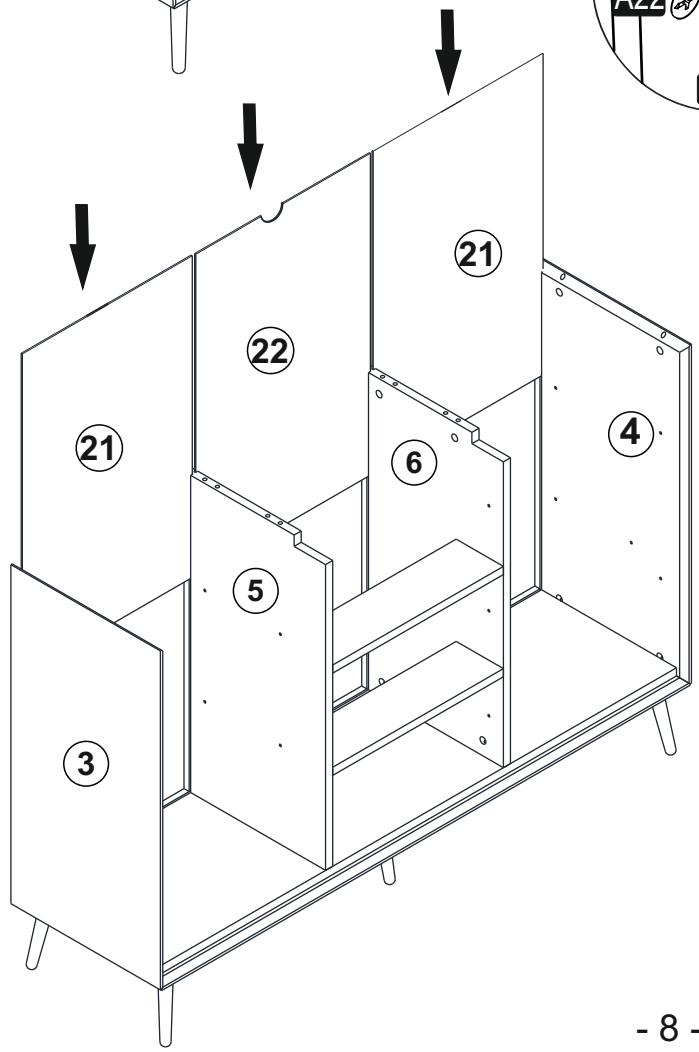

9

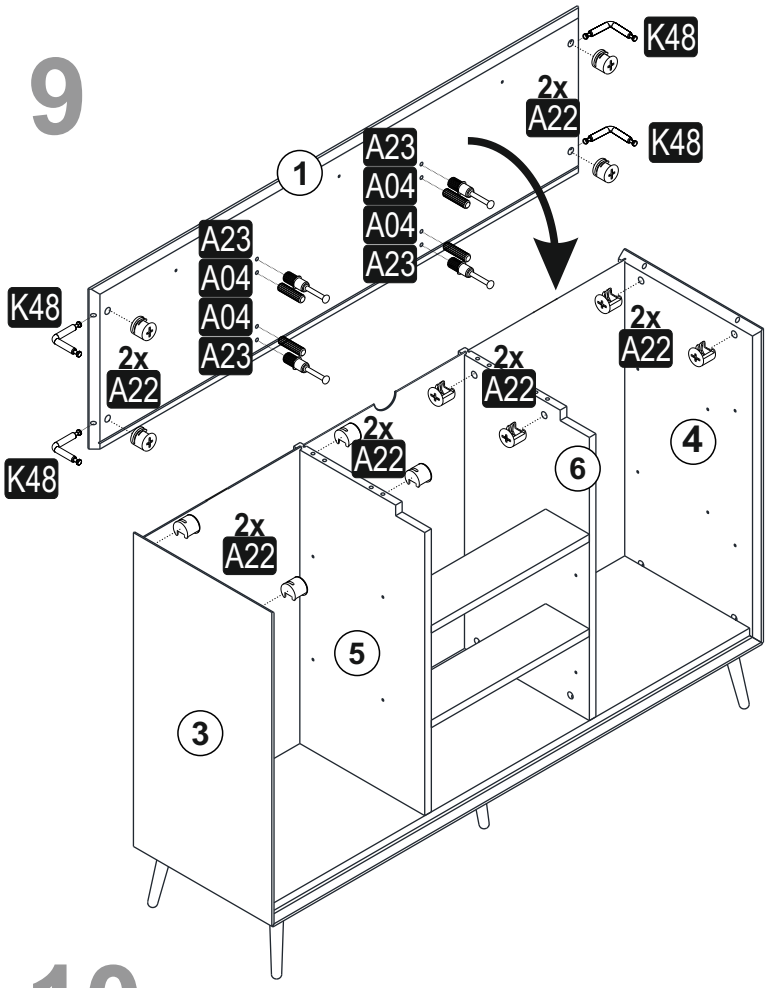
K48
2x
A22
K48
1
A23
A04
A04
A23
A23
A04
A04
A23
K48
2x
A22
K48
2x
A22
2x
A22
2x
A22
2x
A22
4
6
5
3

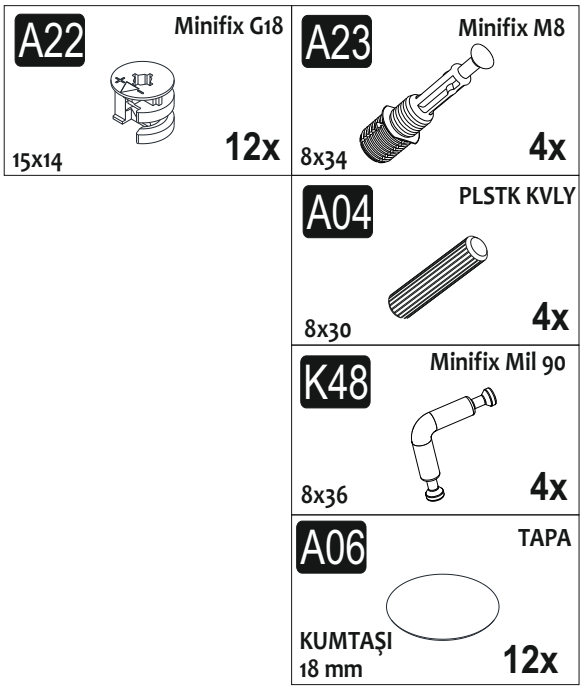
A22
Minifix G18
15x14
12x
A23
Minifix M8
8x34
4x
A04
PLSTK KVLY
8x30
4x
K48
Minifix Mil 90
8x36
4x
A06
TAPA
KUMTAŞI
18 mm
12x

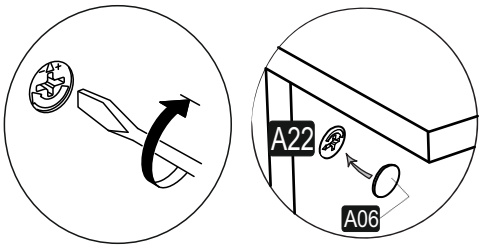
A22
A06

10

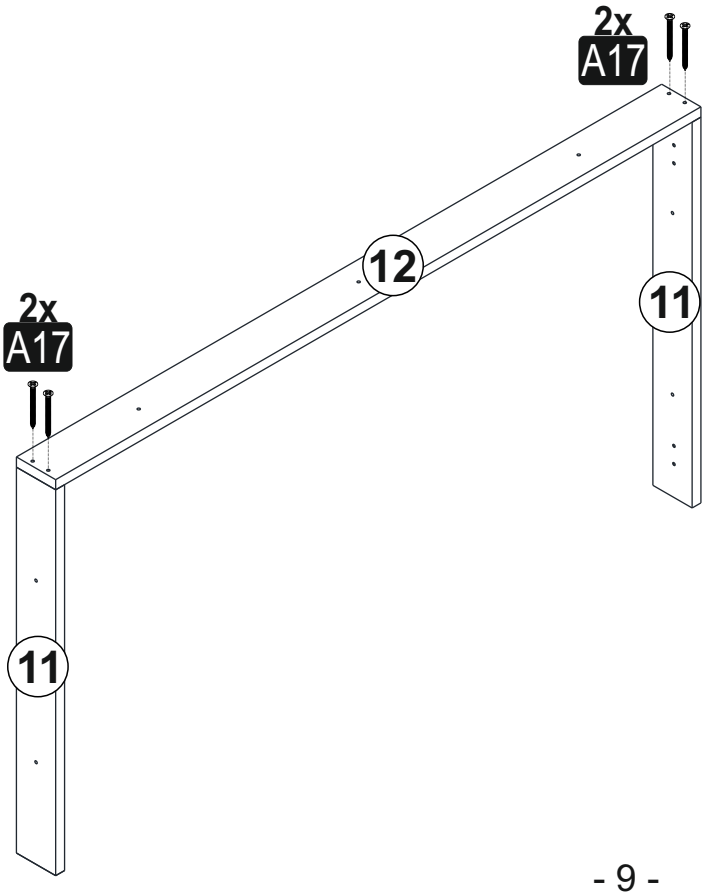
2x
A17
12
11
2x
A17
11

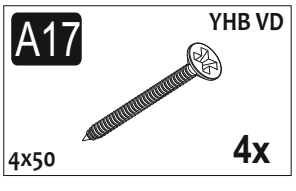
A17
YHB VD
4x50
4x

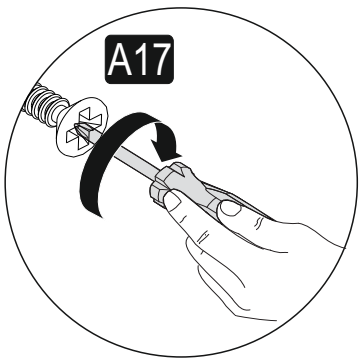
A17

11

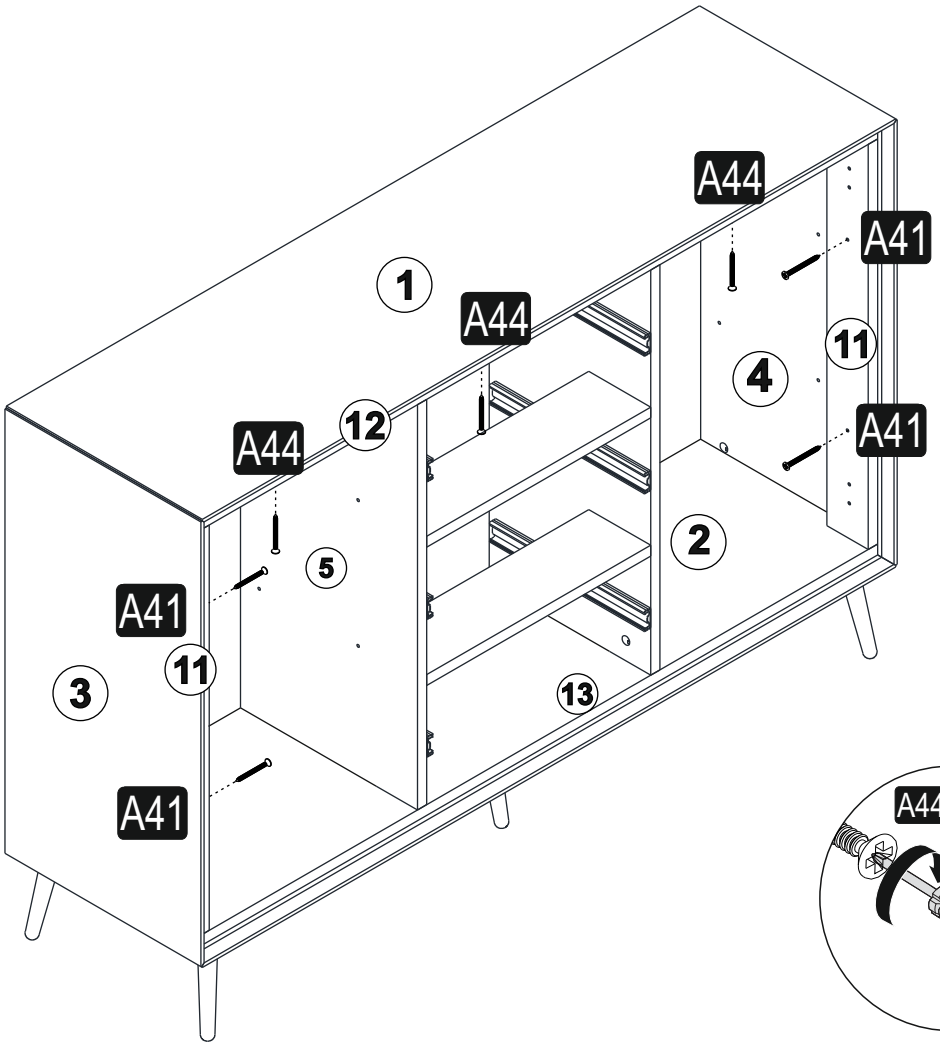
A44
A41
1
A44
11
4
12
A44
A41
2
5
A41
11
3
13
A41

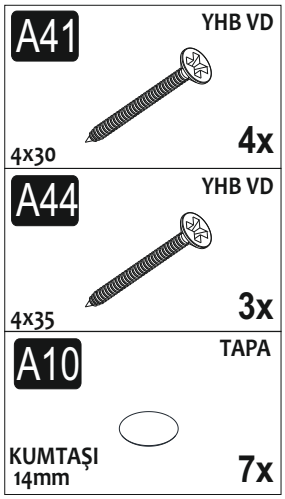
A41
YHB VD
4x30
4x
A44
YHB VD
4x35
3x
A10
TAPA
KUMTAŞI
14mm
7x

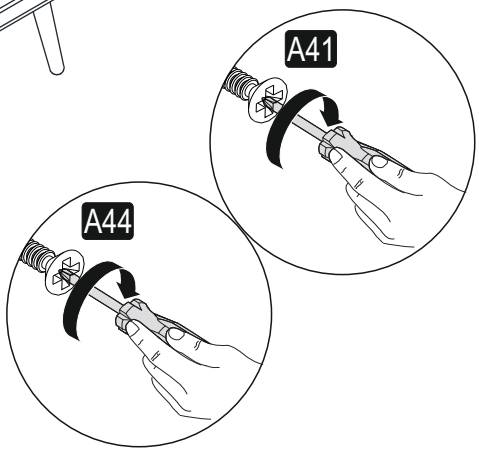
A41
A44

12

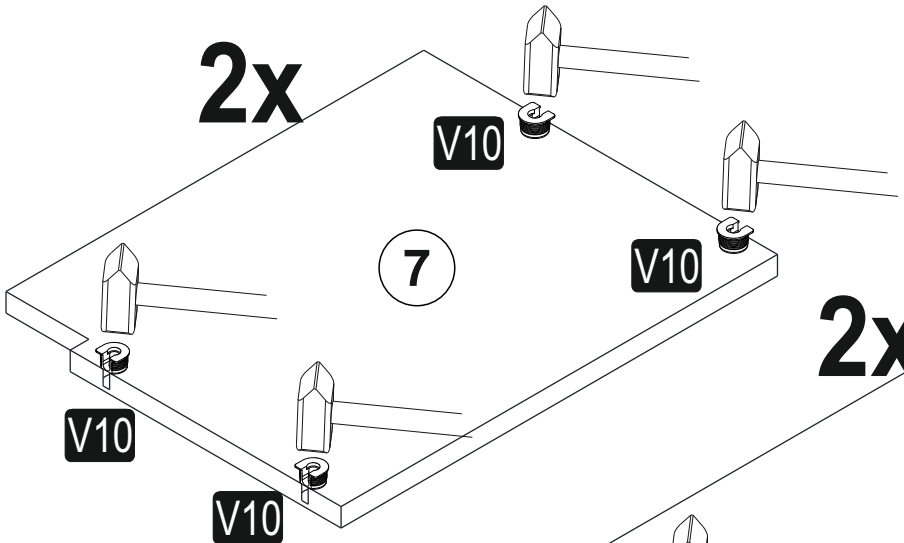
2x
V10
7
V10
V10
V10

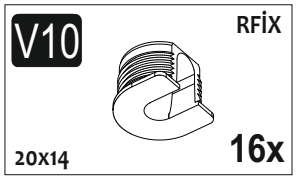
V10
RFİX
20x14
16x

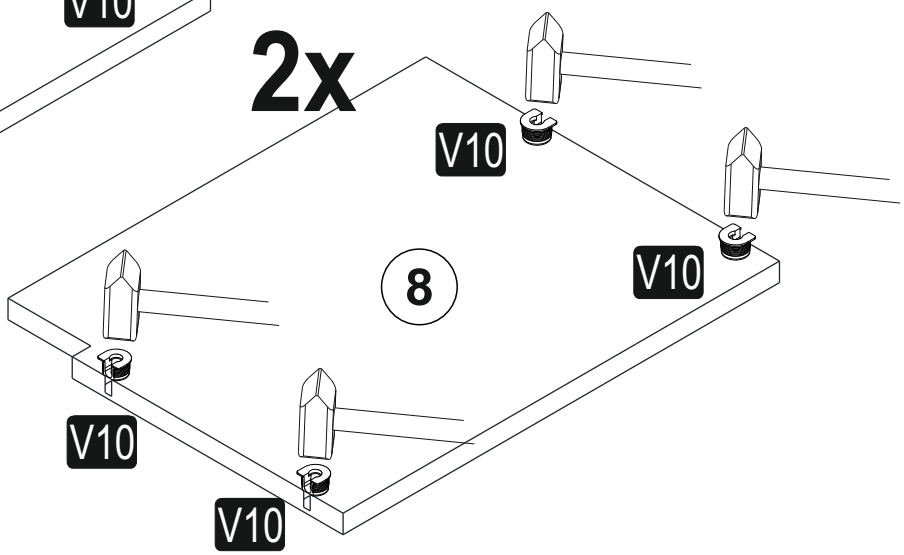
2x
V10
8
V10
V10
V10

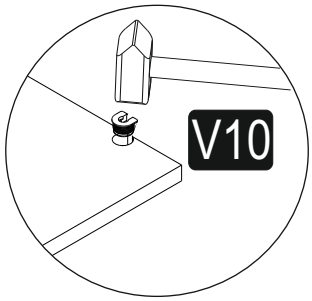
V10

13

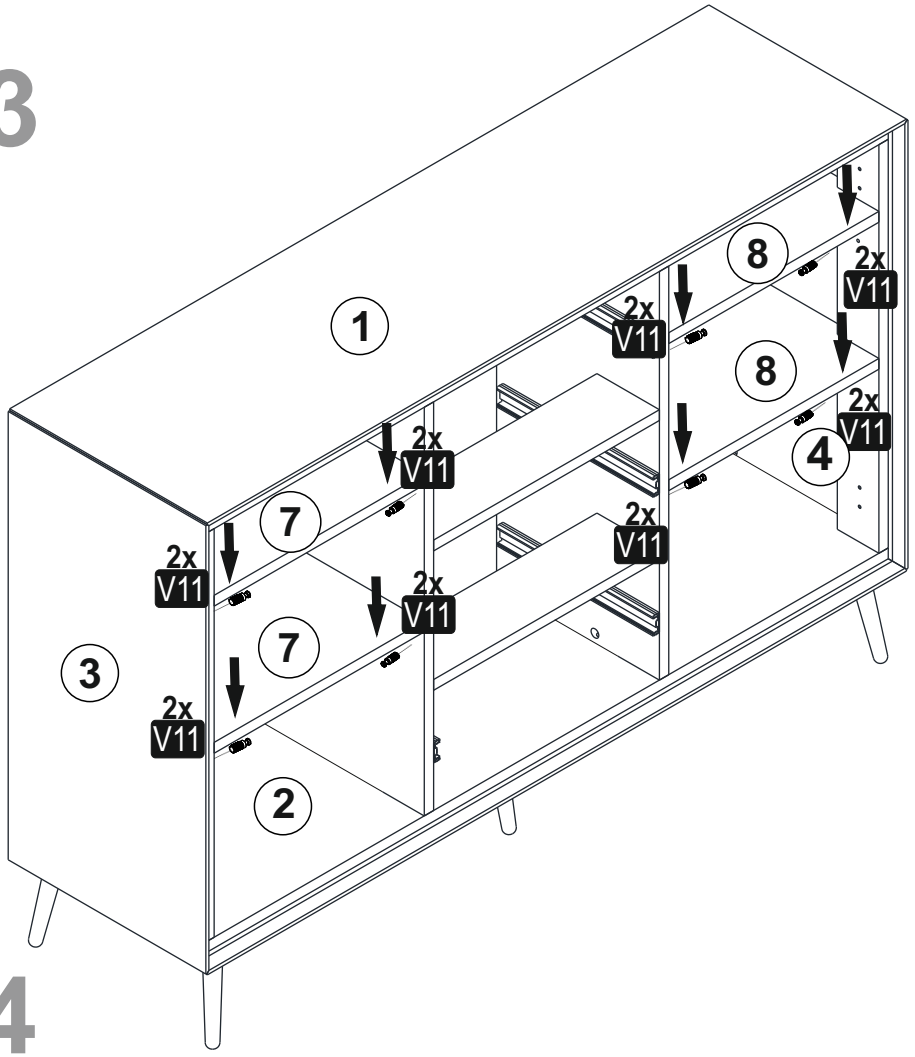
1
8
8
4
7
7
3
2
2x V11

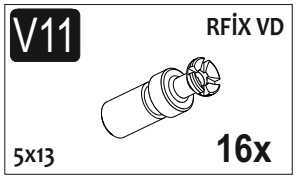
V11
RFİX VD
5x13
16x

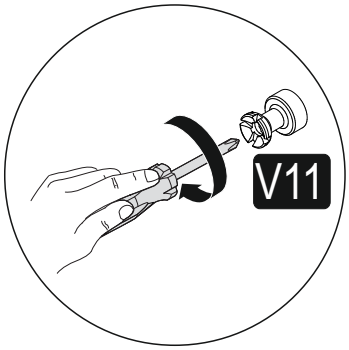
V11

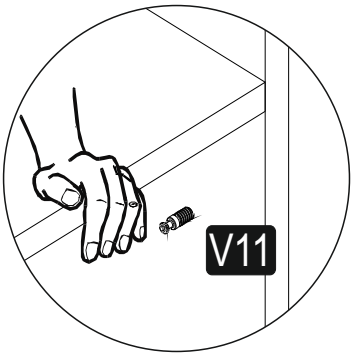
V11

14

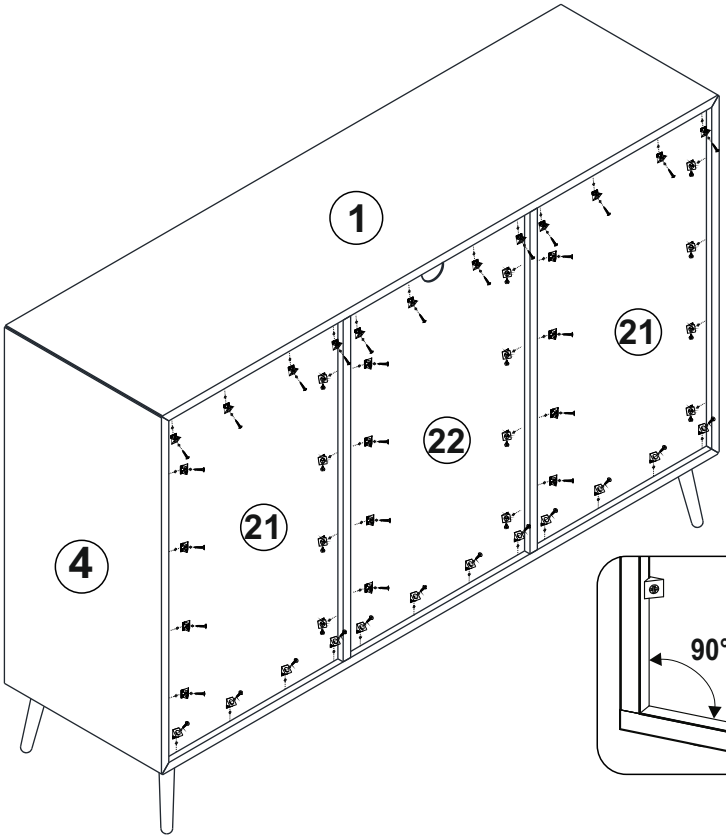
1
21
22
21
4
90°

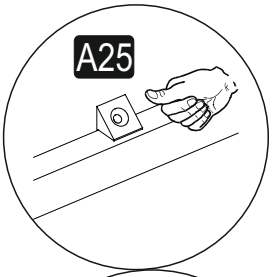
A25

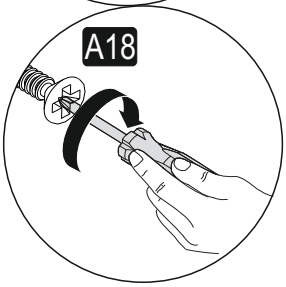
A18

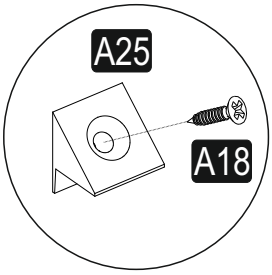
A25
A18

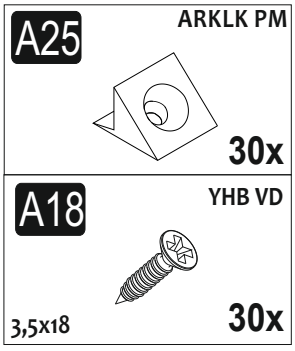
A25
ARKLK PM
30x
A18
YHB VD
3,5x18
30x

15

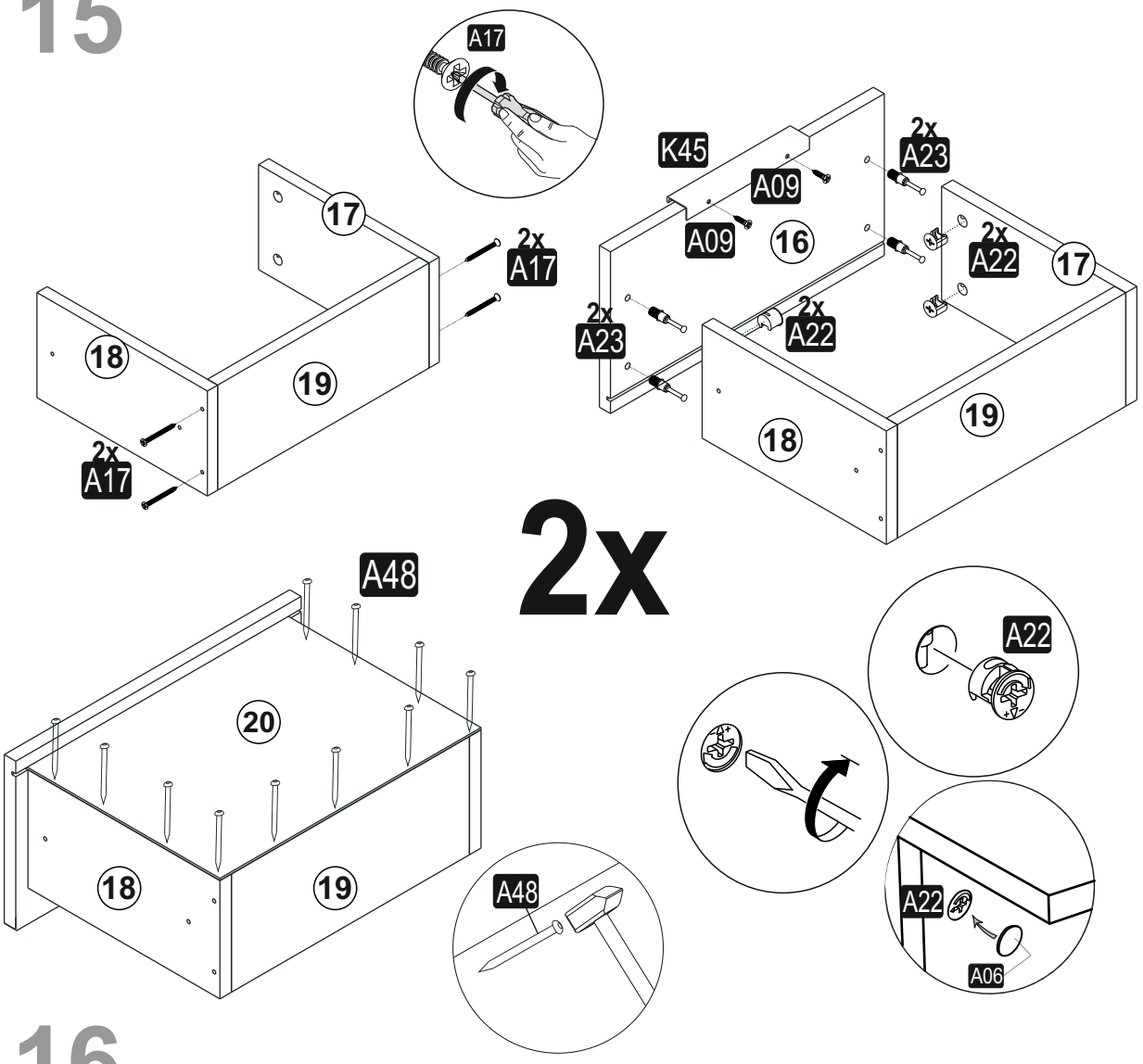

16

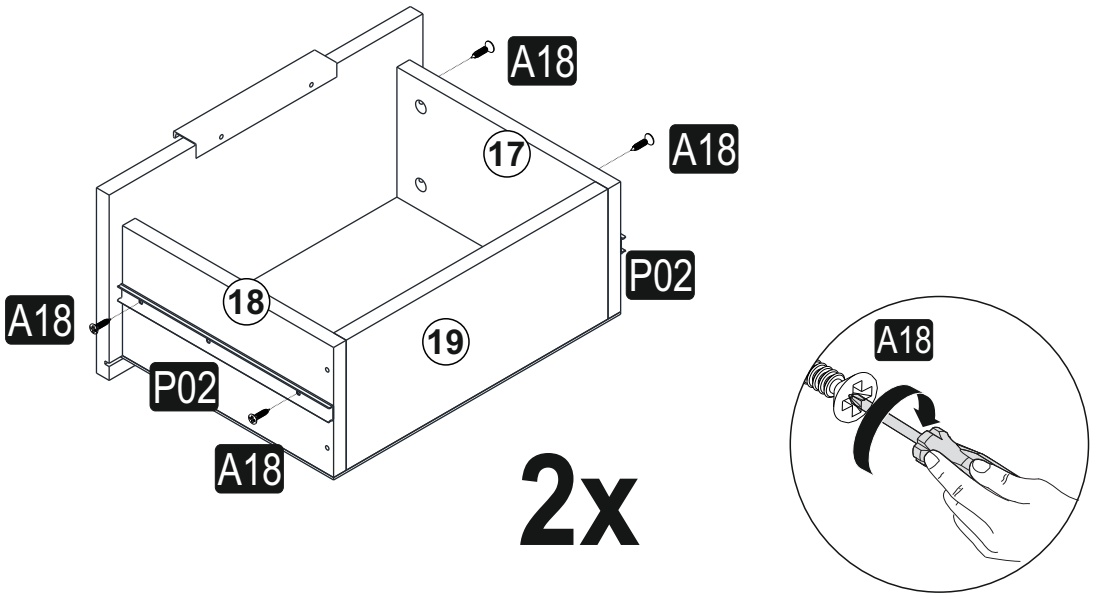

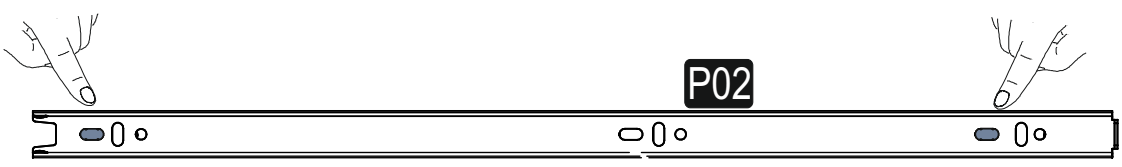

A17	YHB VD 4x50	8x
A22	Minifix G18 15x14	8x
A23	Minifix M8 8x34	8x
A06	TAPA KUMTAŞI 18 mm	8x
A48	ARKLK CVS	16x
K45	L ALMNYM KLP SYH 200mm	2x
A09	YHB VD 3,5x16	4x

A18	YHB VD 3,5x18	8x
P02	TLSKPK RAY 33x300	2T

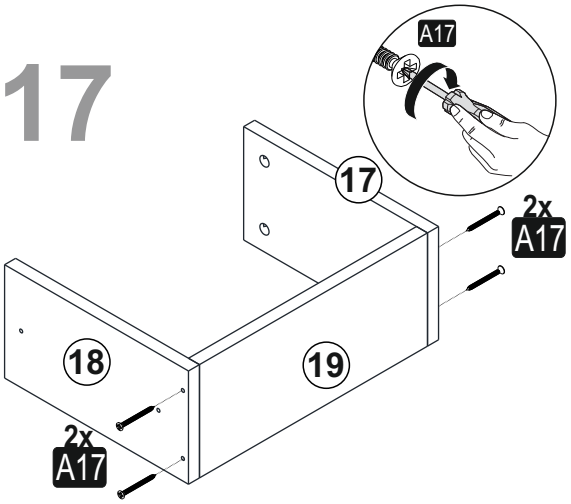
17
A17
17
2x
A17
18
19
2x
A17

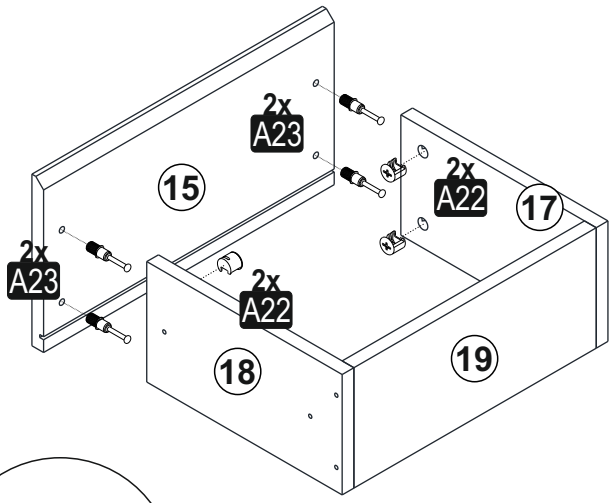
2x
A23
15
2x
A22
17
2x
A23
2x
A22
18
19

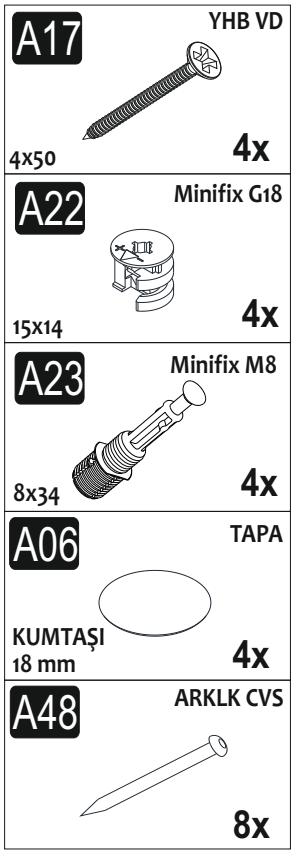
A17
YHB VD
4x50
4x
A22
Minifix G18
15x14
4x
A23
Minifix M8
8x34
4x
A06
TAPA
KUMTAŞI
18 mm
4x
A48
ARKLK CVS
8x

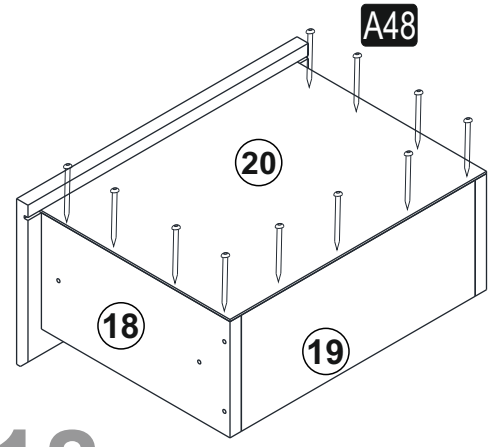
A48
20
18
19

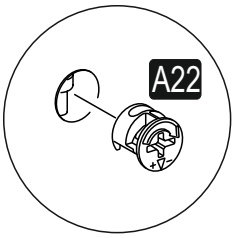
A22

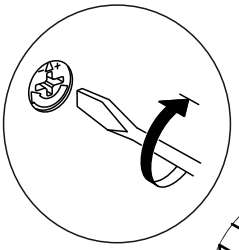

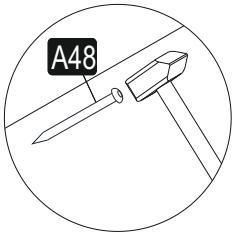
A48

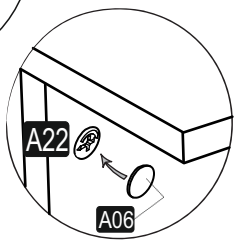
A22
A06

18

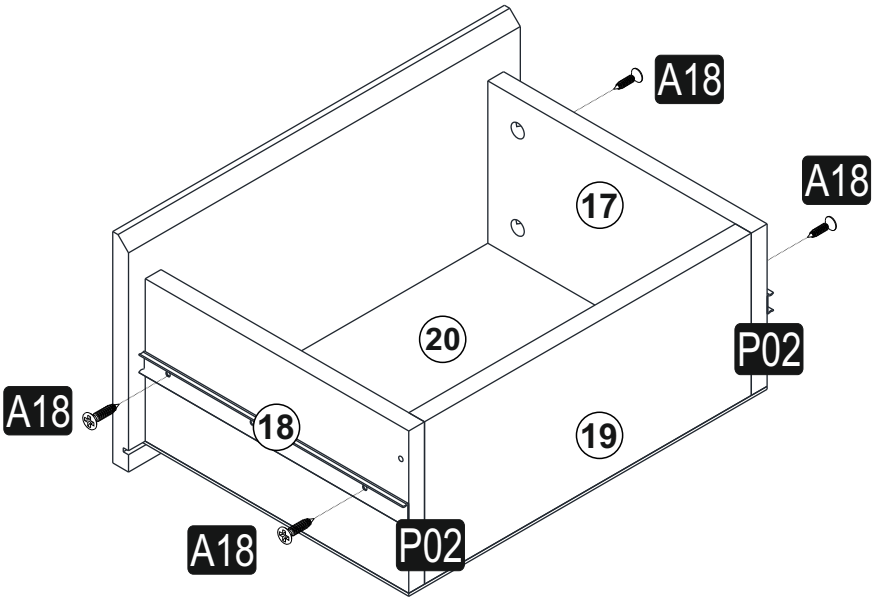
A18
A18
17
20
P02
A18
18
19
A18
P02

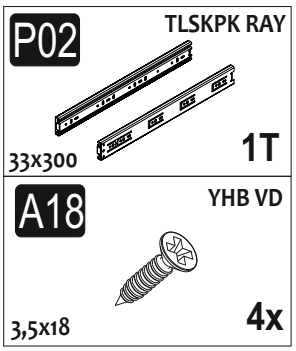
P02
TLSKPK RAY
33x300
1T
A18
YHB VD
3,5x18
4x

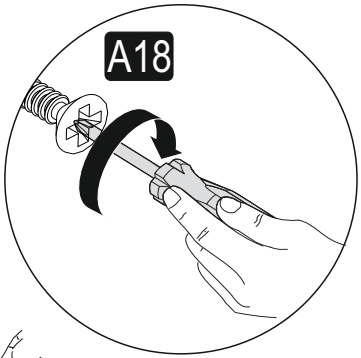
A18


P02

19

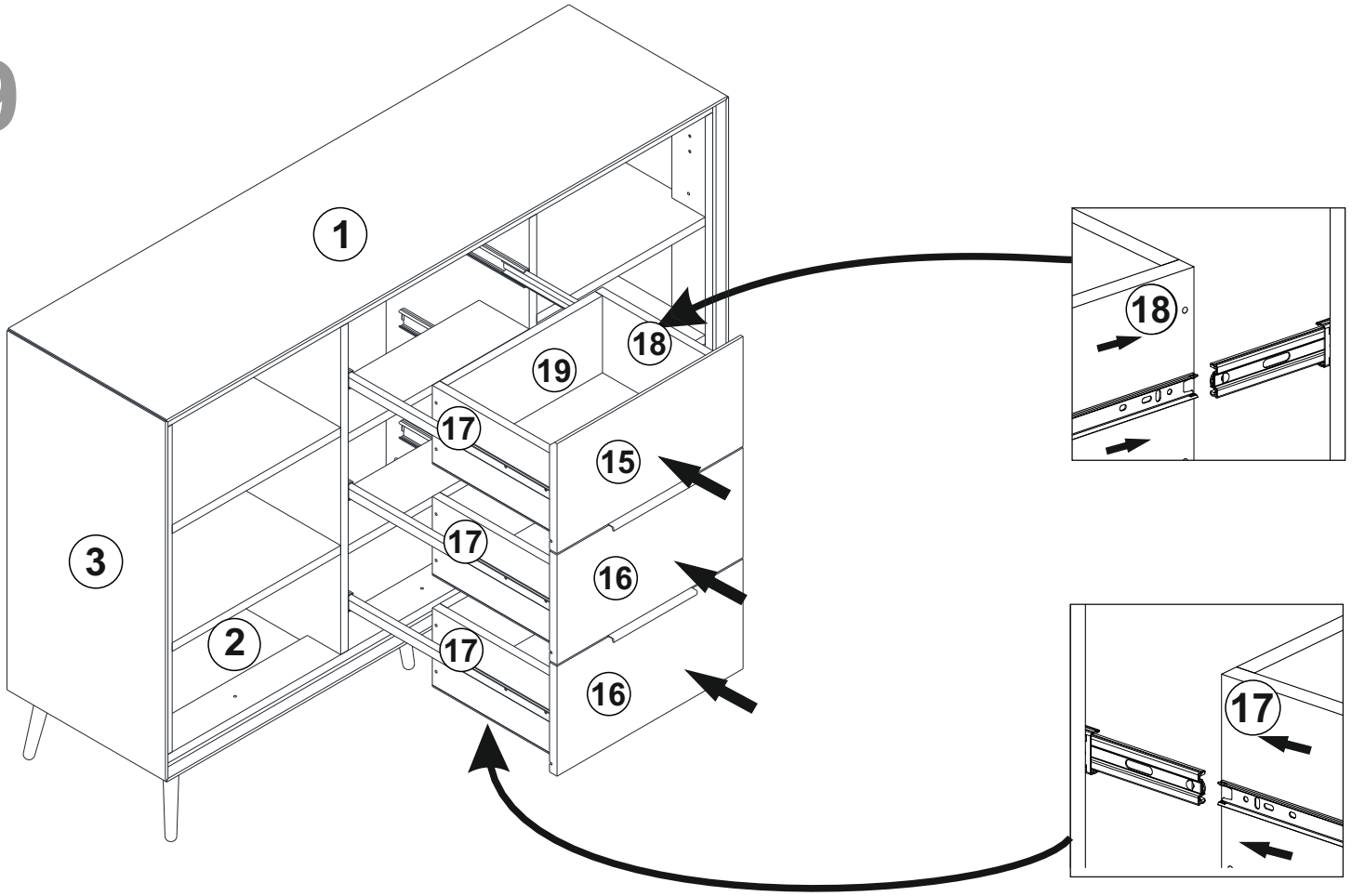
1
18
19
17
15
17
16
3
2
17
16
18
17

20

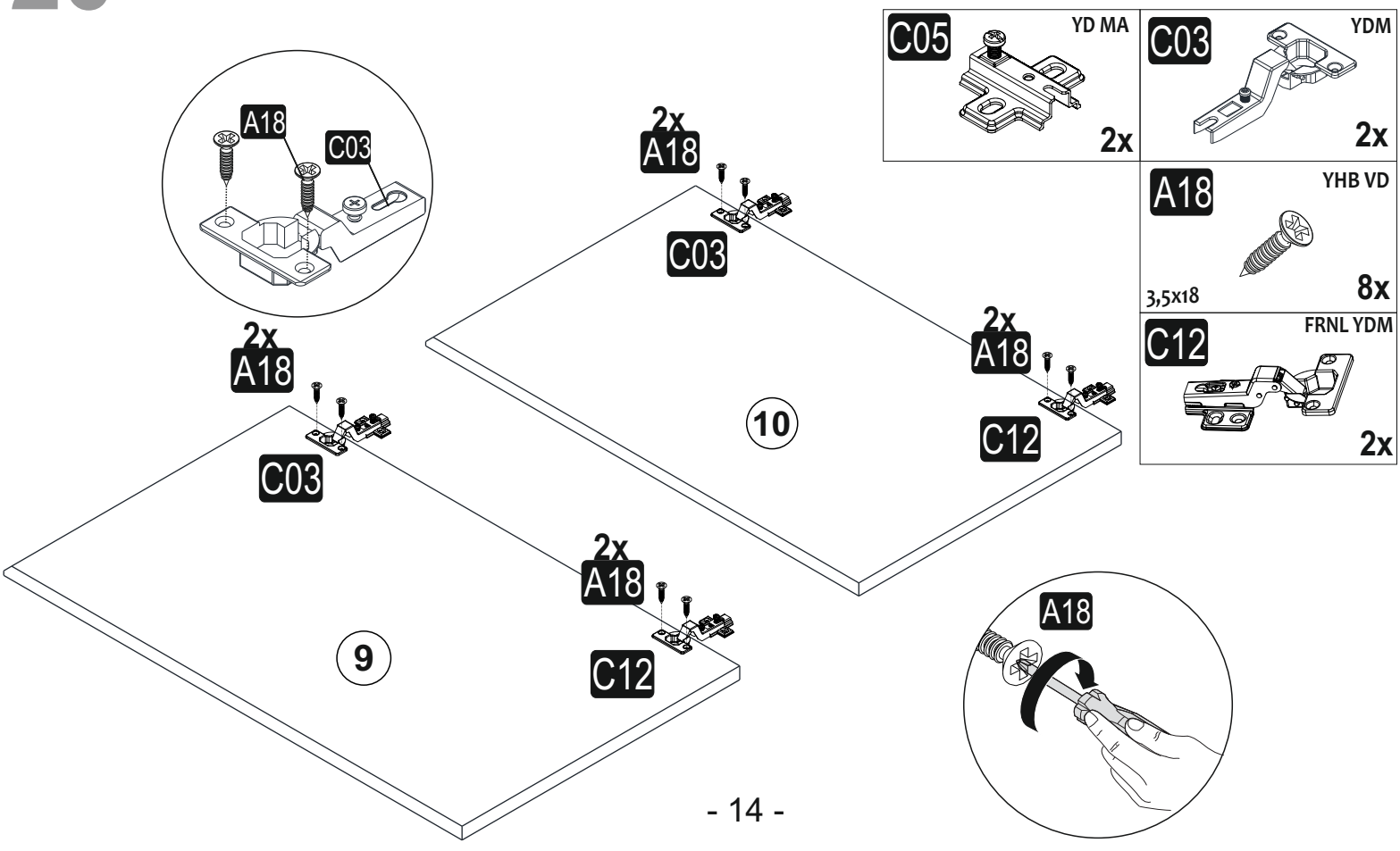
C05
YD MA
2x
C03
YDM
2x
A18
YHB VD
3,5x18
8x
C12
FRNL YDM
2x
A18
C03
2x
A18
C03
2x
A18
C12
10
2x
A18
C12
9
A18

21

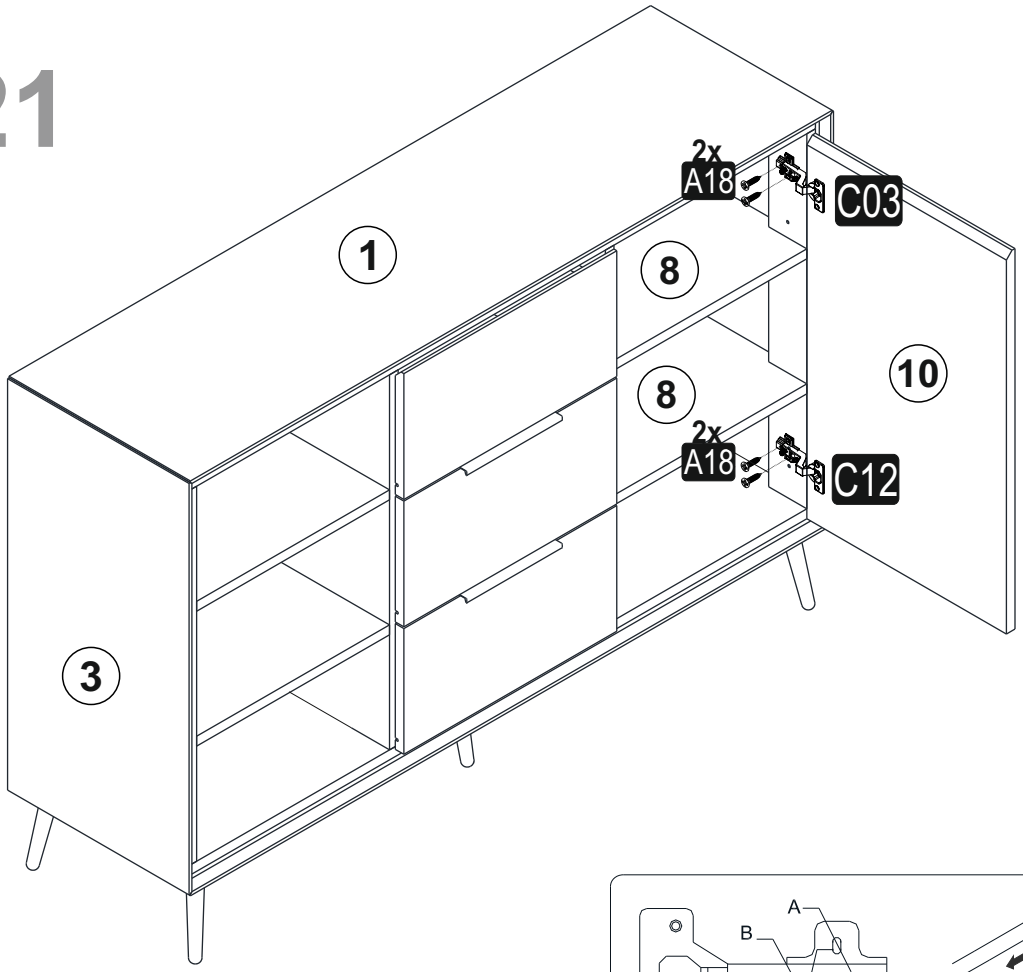
2x
A18
C03
1
8
8
10
2x
A18
C12
3

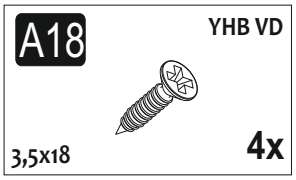
A18
YHB VD
3,5x18
4x

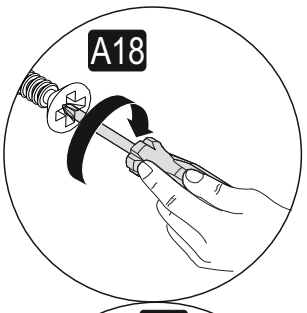
A18

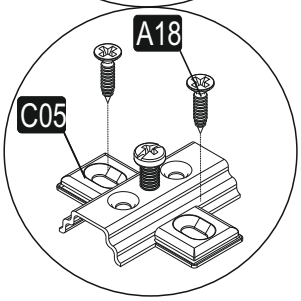
A18
C05

22

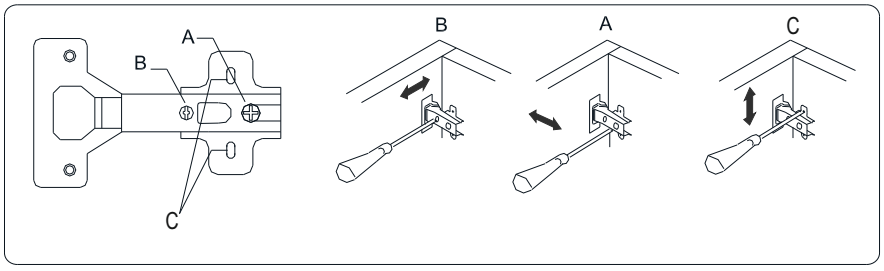
A
B
C
B
A
C

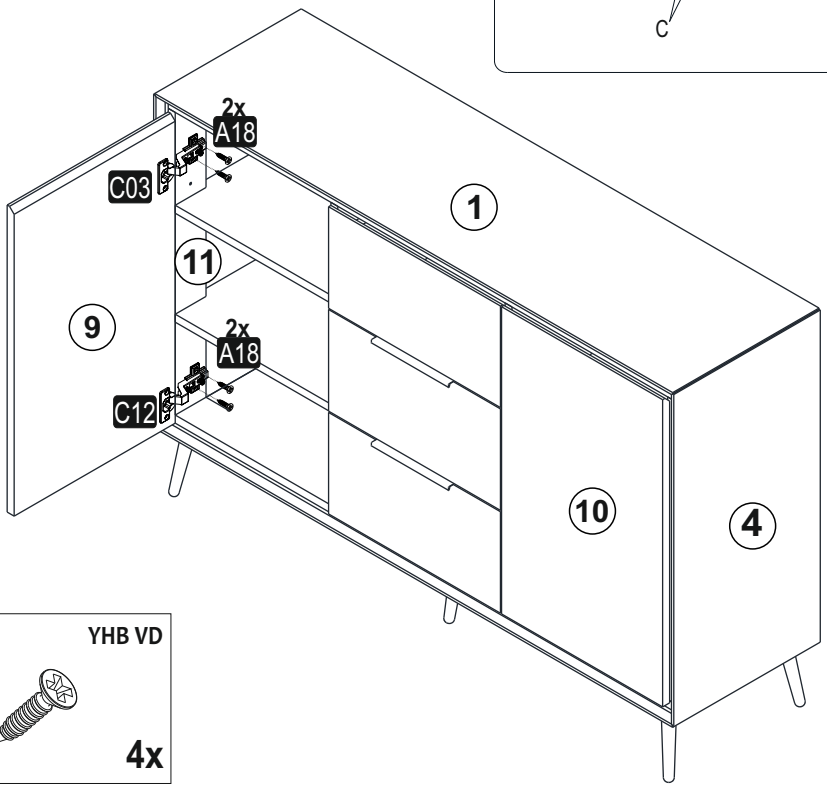
2x
A18
C03
1
11
9
2x
A18
C12
10
4

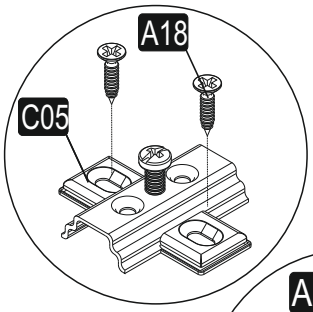
A18
C05

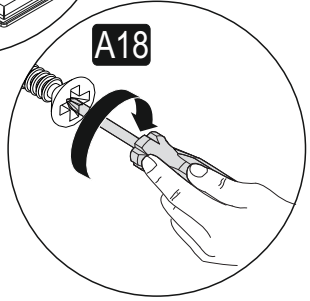
A18

A18
YHB VD
3,5x18
4x

23

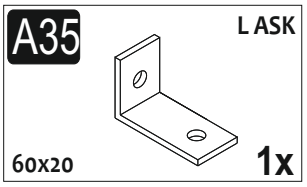

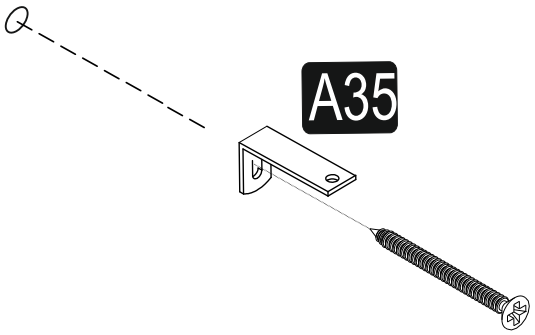

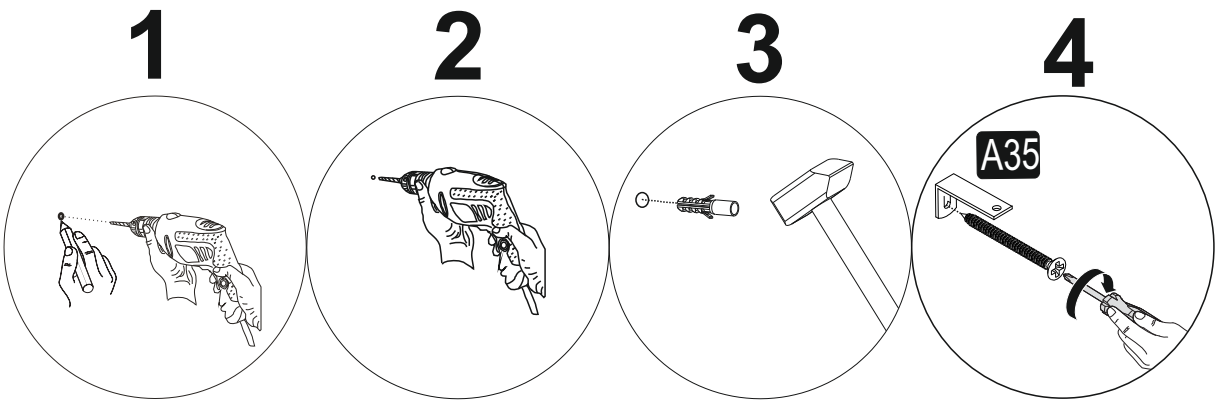

24

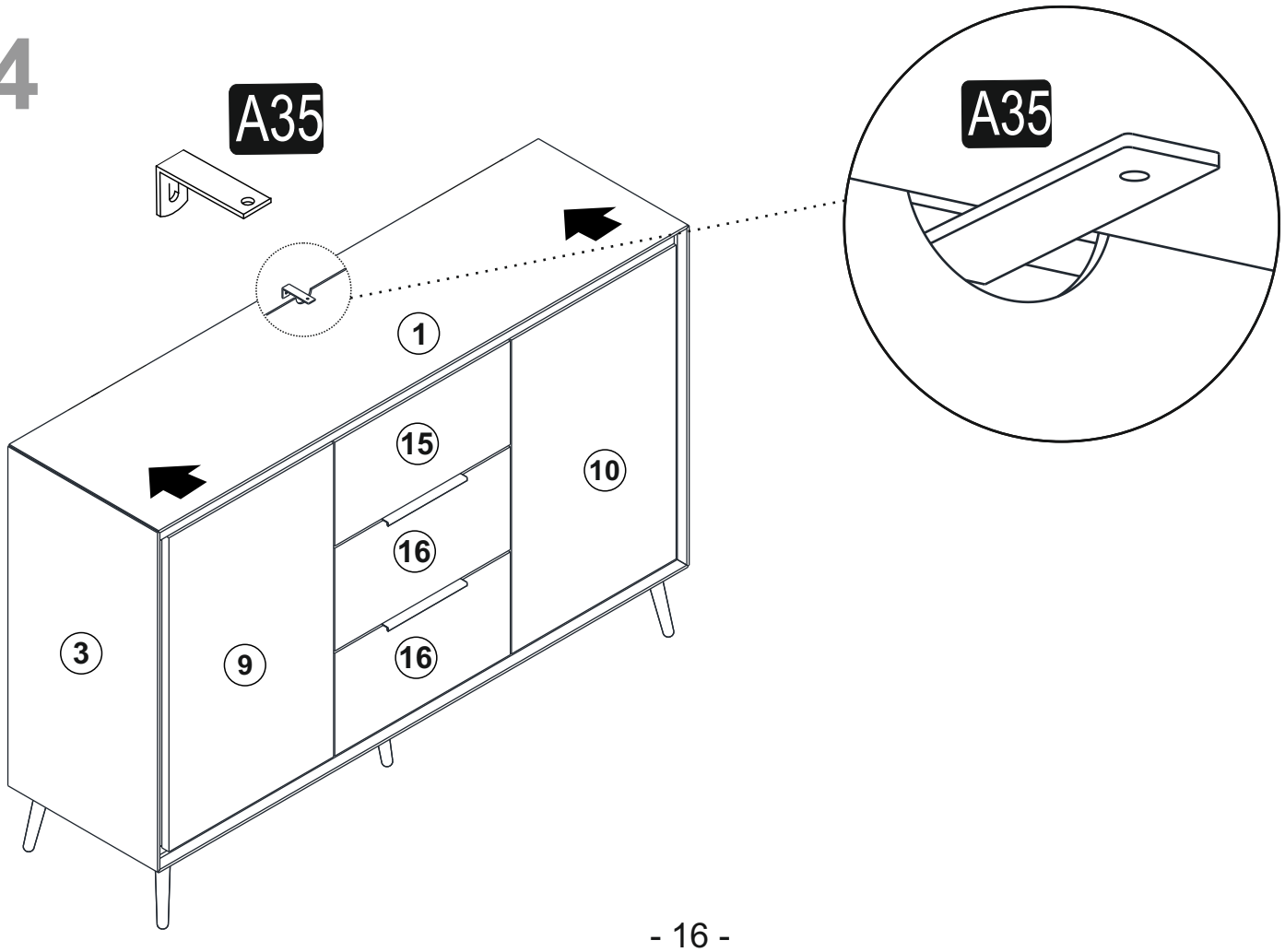

25

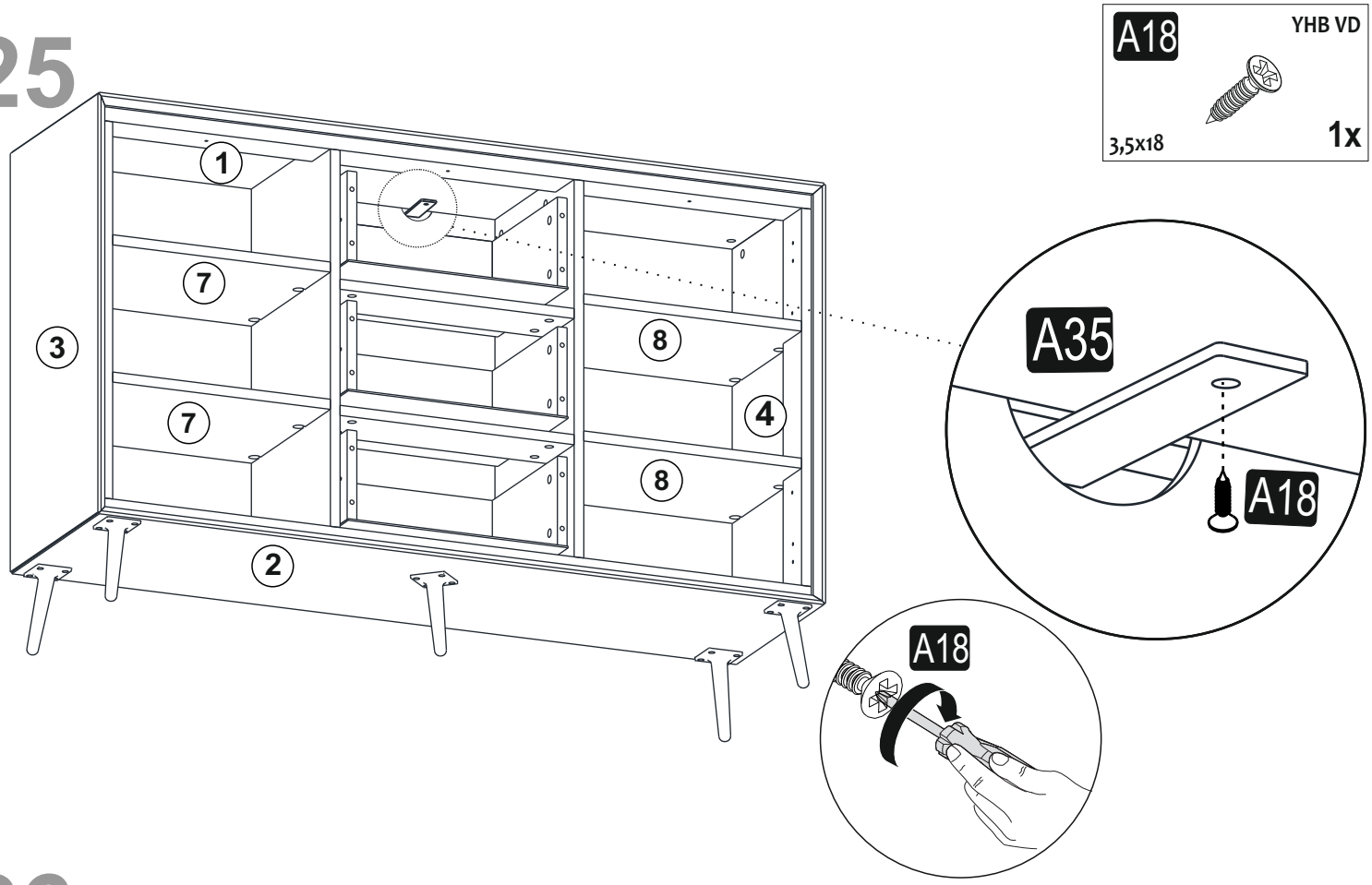

26

(D) Das Möbel muss an der Wand befestigt werden!
(GB) Please ensure to mount the furniture to the wall!
(FR) Les meubles doivent être fixés au mur!
(NL) Het meubel moet aan de wand worden vastgemaakt!
(ES) El mueble se tiene que fijar a la pared!
(PL) Mebel należy przymocować do ściany!
(RU) Мебель должна крепиться к стене!
(IT) Il mobile deve essere fissato alla parete!
(HU) A bútor a falon rögzítendő!
(P) O móvel tem que ser fixado na parede!
(CZ) Nábytek musí být připevněn ke stěně!
(SK) Montáž na stenu zverte kvalifikovanej osobe!

(D) Informieren Sie sich vor der Wandmontage über das geeignete Montagematerial!
(GB) Please get informed on suitable assembly materials before commencing the wall-mounting!
(FR) Renseignez-vous sur le matériel de montage approprié avant le montage mural!
(NL) Informeer u voor de wandmontage over het geschikte montagemateriaal!
(ES) Infórmese antes del montaje en la pared del material apropiado de montaje!
(PL) Przed montażem na ścianie upewnij się, jaki jest potrzebny właściwy materiał montażowy!
(RU) Перед тем, как крепить мебель к стене, получите информацию о подходящем крепежном материале!
(IT) Prima del fissaggio alla parete, informarsi sul materiale di montaggio adatto!
(HU) A falra szerelés előtt tájékozódjon, hogy ehhez milyen szerelőanyagok szükségesek!
(P) Antes da montagem na parede, informe-se sobre o material de montagem adequado!
(CZ) Informujte se o vhodném montážním materiálu před montáží na stěnu!
(SK) Pred montážou na stenu sa informujte o vhodnom montážnom materiáli!

(D) Beschafen Sie sich das angemessene Material zur Wandbefestigung!
(GB) Please obt ain suitable wall-mounting materials!
(FR) Procurez-vous le matériel approprié pour le montage mural!
(NL) Verschaf u het adequate materieel voor de wandbevestiging!
(ES) Procúrese el material adecuado para la fijación a la pared!
(PL) Zakup odpowiedni materiał do przymocowania na ścianie!
(RU) Приобретите соответствующий материал для крепления к стене!
(IT) Procurarsi il materiale opportuno per il fissaggio alla parete!
(HU) Szerezze be a falra szereléshez szükséges, megfelelő anyagokat!
(P) Obtenha o material adequado para a montagem na parede!
(CZ) Opatřte si vhodný materiál pro montáž na stěnu!
(SK) Zabezpečte si vhodný materiál na montáž na stenu!

(D) Lassen Sie die Wandbefestigung von einer fachkundigen Person vornehmen!
(GB) Ensure all wall-mounting is carried out by competent personnel!
(FR) Faites efectuer le montage mural par une personne compétente!
(NL) Laat de wandbevestiging door een professional uitvoeren!
(ES) Deje que la fijación a la pared la haga un profesional!
(PL) Zleć przymocnowanie do ściany odpowiednio doświadczonej osobie!
(RU) Поручите выполнение работ по креплению к стене специалисту!
(IT) Far efettuare il fissaggio alla parete ad un esperto!
(HU) A bútor falra rögzítését végeztesse ehhez értő személlyel!
(P) A montagem na parede deve ser executada por uma pessoa competente!
(CZ) Montáž na stěnu nechte provést odborně způsobilou osobou!
(SK) Montáž na stenu zverte kvalifikovanej osobe!

